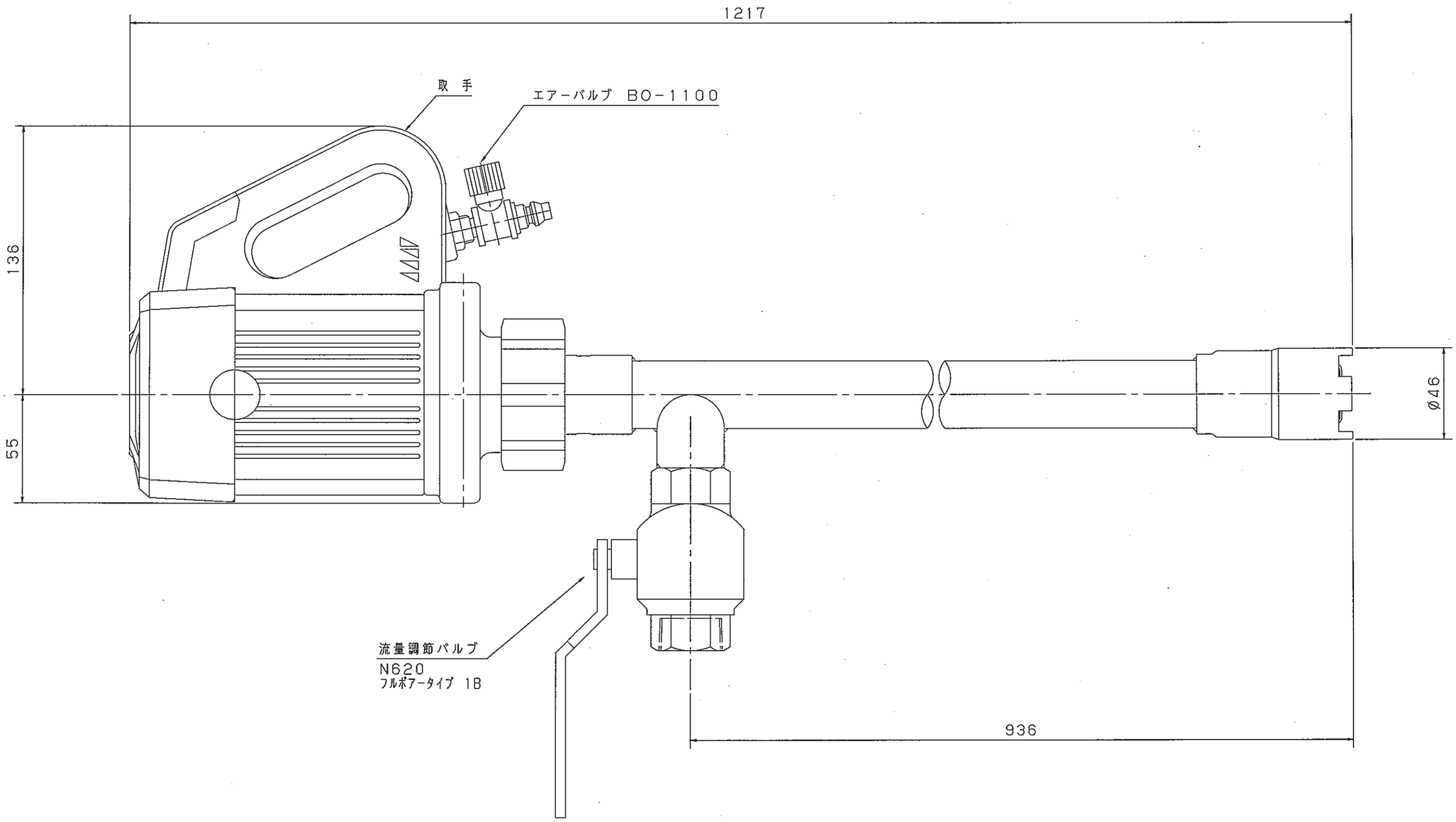
1217
取 手
エアーバルブ BO-1100
136
55
ø46
流量調節バルブ
N620
フルボアータイプ 1B
936