1 クランクケース・ガバナギア／ケースカバー

(ESB) KOSHIN K420

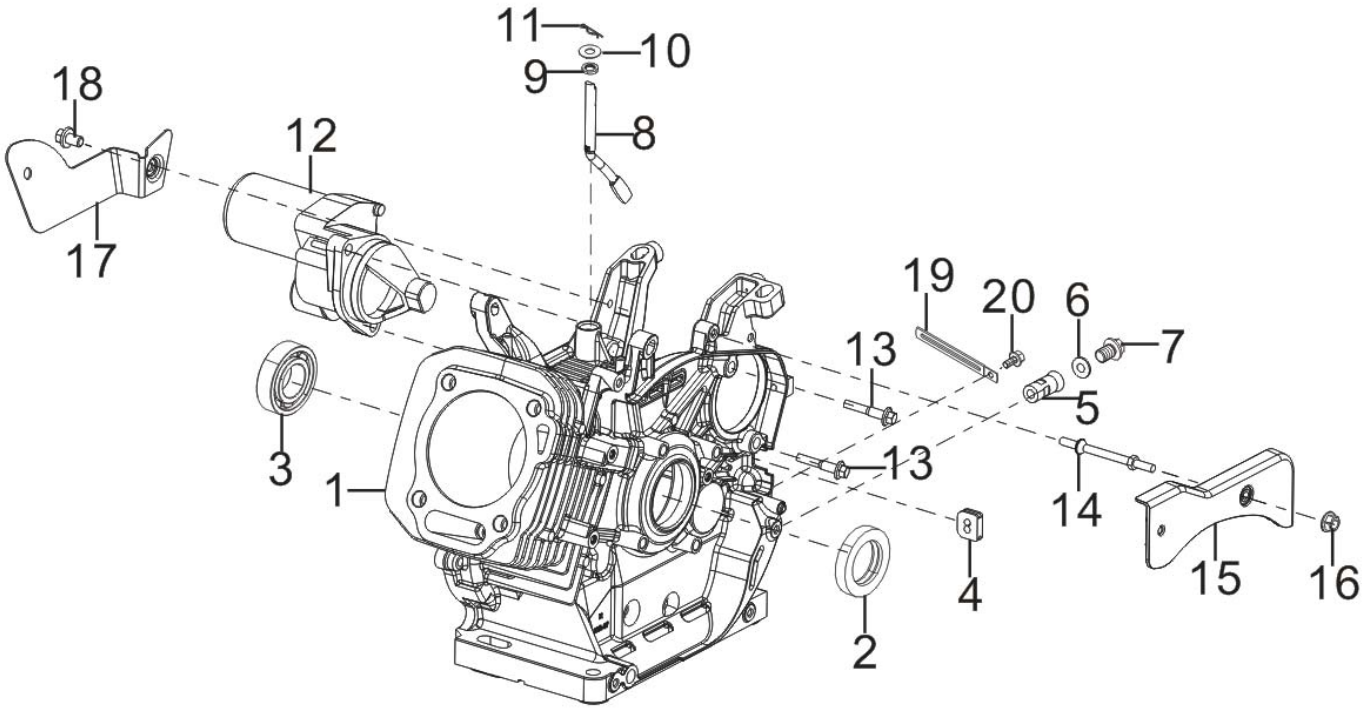

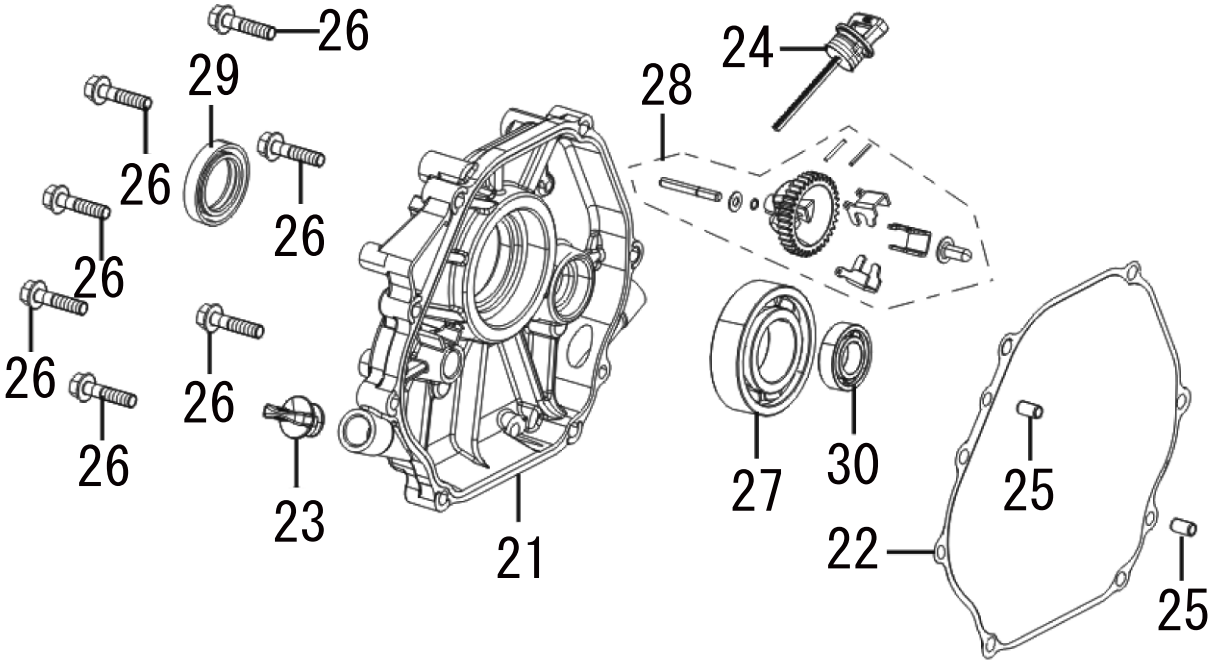

1 クランクケース・ガバナギア／ケースカバー

(ESB) KOSHIN K420

□表示価格に消費税は含まれておりません

見出番号	部品番号	部品名称	使用個数	備考	希望小売価格
1	100164801	K420DS クランクケース	1		24,950
2	100164901	K420DS オイルシール	1		350
3	100165001	K420DS ベアリング	1		700
4	100165101	K420DS ゴムプラグ	1		100
5	100165201	K420DS ドレンチューブ	1		750
6	100165301	K420DS ワッシャ	1		100
7	100128101	ﾄﾞﾚﾝﾎﾞﾙﾄ GV-28l	1		150
8	100165401	K420DS ガバナアームシャフト	1		400
9	100165501	K420DS オイルシール	1		150
10	100165601	K420DS ワッシャ	1		100
11	100165701	K420DS ピン	1		100
12	100165801	K420DS スタータモーター	1		14,950
13	100165901	K420DS フランジ付き六角ボルト	2		100
14	100166001	K420DS スタッドボルト	1		250
15	100160801	K420DS フロント防雪版	1		600
16	100166201	K420DS 袋ナット	1		150
17	100160901	K420DS リア防雪版	1		600
18	100111201	ﾌﾗﾝｼﾞ付き六角ﾎﾞﾙﾄ GV-9l,16l,28l	1		100
19	100166301	K420DS クリップ	1		100
20	100166401	K420DS フランジ付き六角ボルト	1		100
21	100166501	K420DS クランクケースカバー	1		6,400
22	100166601	K420DS クランクケースガスケット	1		850
23	100166701	K420DS オイルプラグ	1		250
24	100166801	K420DS オイルプラグ(ゲージ)	1		250
25	100034401	K100 ﾉｯｸﾋﾟﾝ	2		100
26	100137601	ﾌﾗﾝｼﾞ付き六角ﾎﾞﾙﾄ GV-28l	7		100
27	100166901	K420DS ベアリング	1		1,700
28	100167001	K420DS ガバナギアクミ	1		1,000
29	100167101	K420DS オイルシール	1		350
30	100165001	K420DS ベアリング	1		700

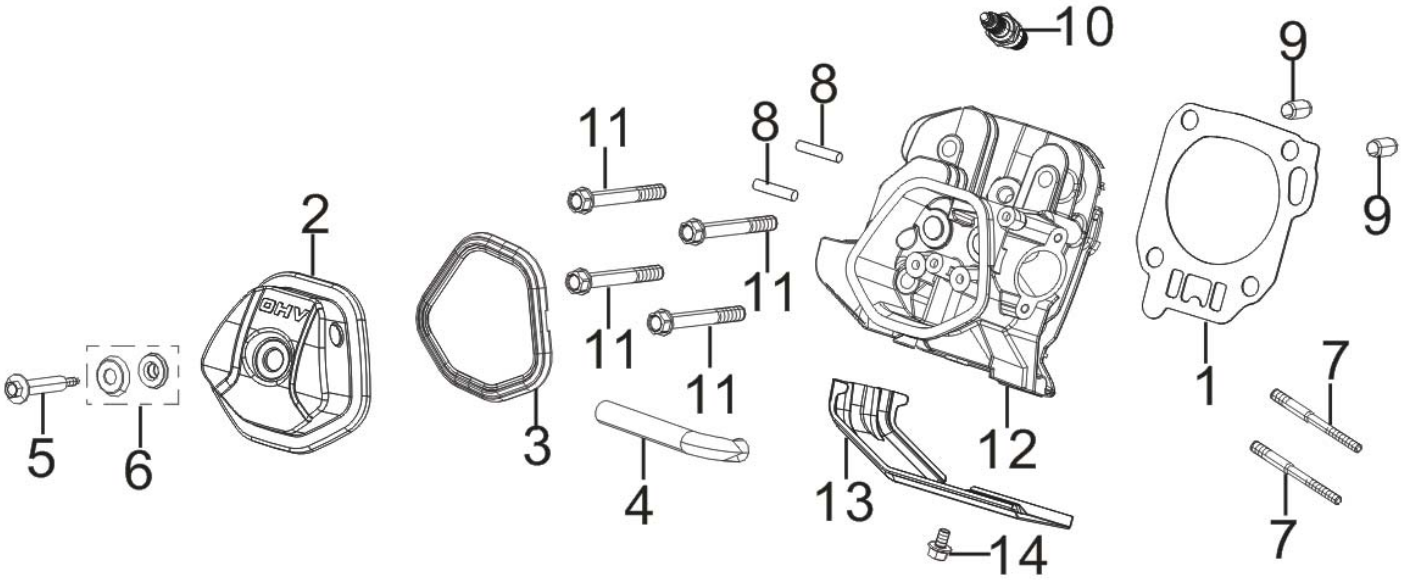
10
9
8
11
8
9
2
11
11
OHV
11
7
1
5
6
3
12
4
13
7
14

2 シリンダーヘッド／スパークプラグ

(ESB) KOSHIN K420

□使用個数は1台に使用する個数で入り数ではありません　□価格は1個あたりの単価です　□表示価格に消費税は含まれておりません

見出番号	部品番号	部品名称	使用個数	備考	希望小売価格
1	100167301	K420DS シリンダヘッドガスケット	1		800
2	100167401	K420DS シリンダヘッドカバー	1		950
3	100167501	K420DS ｼﾘﾝﾀﾞﾍｯﾄﾞｶﾊﾞｰｶﾞｽｹｯﾄ	1		600
4	100167601	K420DS ブリーザーチューブ	1		250
5	100167701	K420DS ヘッドカバーボルト	1	M6X12	350
6	100167801	K420DS ﾍｯﾄﾞｶﾊﾞｰﾎﾞﾙﾄｶﾞｽｹｯﾄｸﾐ	1	M6X113	250
7	100167901	K420DS スタッドボルト	2	M8X34	300
8	100168001	K420DS スタッドボルト	2	φ11x14	150
9	100168101	K420DS ピン	2	M8X60	100
10	100251001	TORCH点火プラグ	1	F5RTC	750
11	100168201	K420DS シリンダヘッドボルト	4		400
12	100168301	K420DS シリンダヘッドクミ	1		11,200
13	100168401	K420DS シリンダカバー	1		500
14	100166401	K420DS フランジ付き六角ボルト	1		100

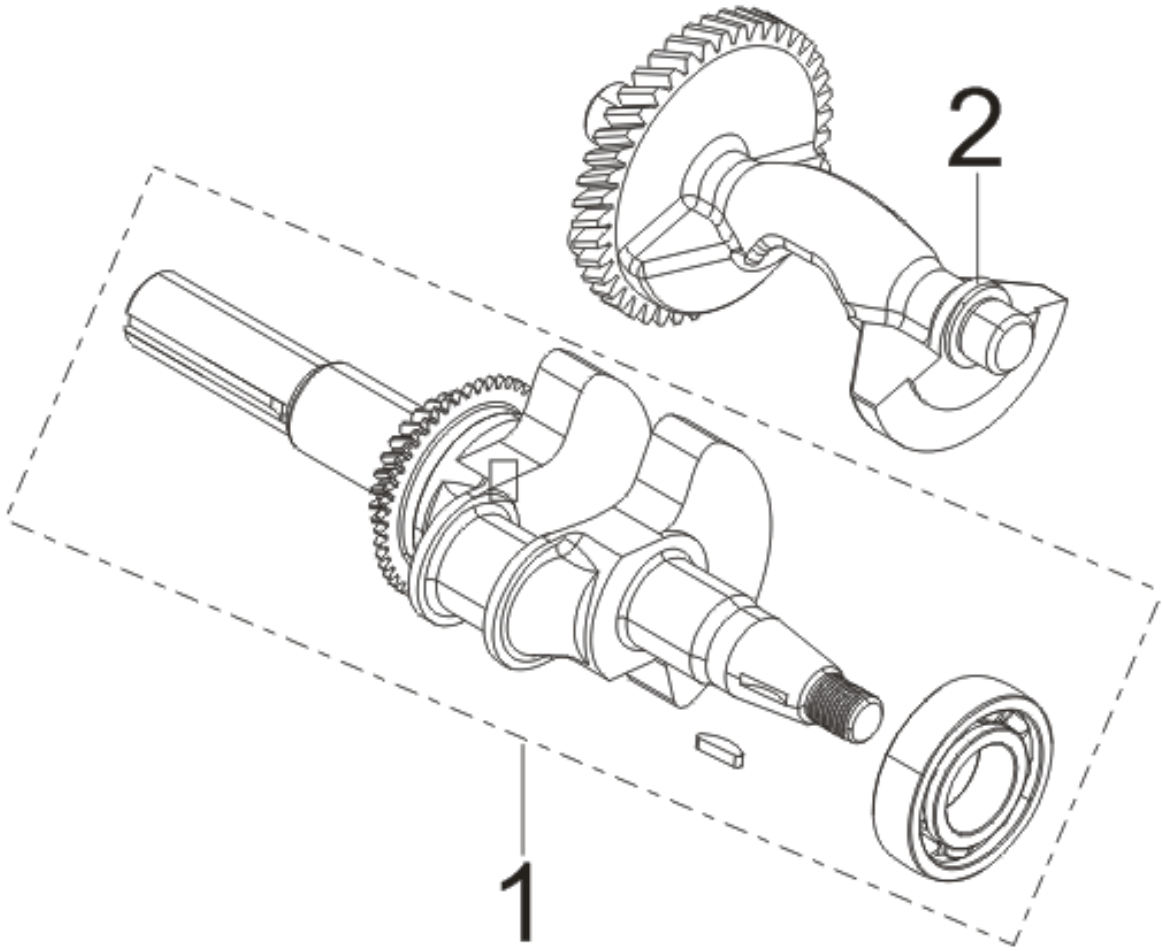
2
1

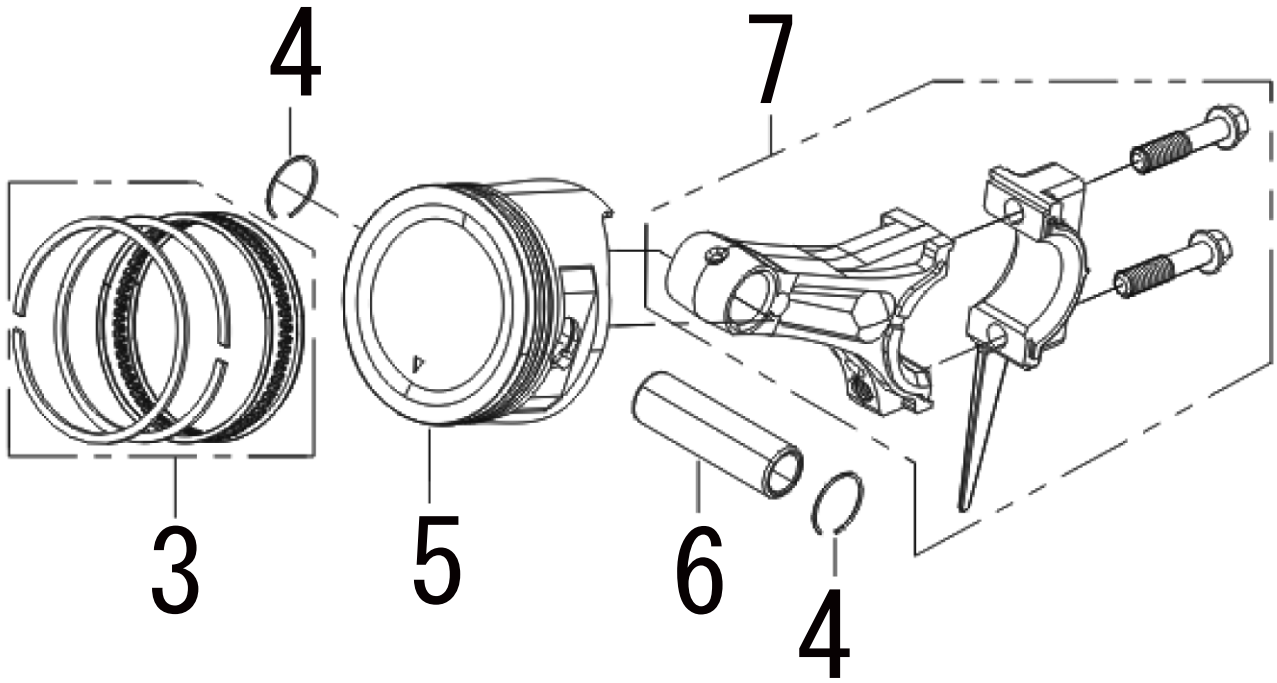
4
7
3
5
6
4

3 クランクシャフト／ピストン&ロッド

(ESB) KOSHIN K420

□表示価格に消費税は含まれておりません

見出番号	部品番号	部品名称	使用個数	備考	希望小売価格
1	100168501	K420DS クランシャフトクミ	1		14,850
2	100168601	K420DS バランスシャフト	1		3,800
3	100168701	K420DS ピストンリングクミ	1		1,750
4	100168801	k420DS ピストンピンクリップ	2		100
5	100168901	K420DS ピストン	1		3,050
6	100169001	k420DS ピストンピン	1		500
7	100169101	K420DS コネクティングロッド	1		2,550

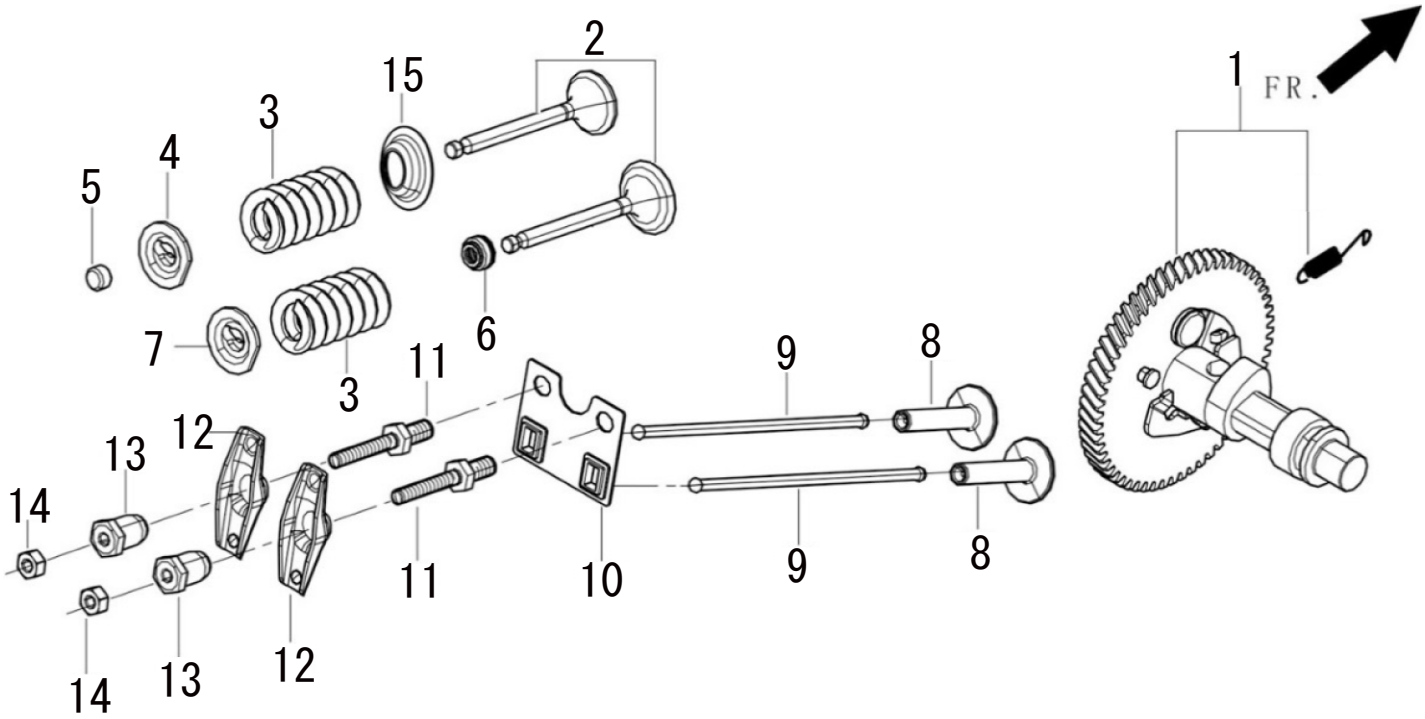
1
FR.
2
3
4
5
6
7
8
9
10
11
12
13
14
15

4 カムシャフト

(ESB) KOSHIN K420

□表示価格に消費税は含まれておりません

見出番号	部品番号	部品名称	使用個数	備考	希望小売価格
1	100169201	K420DS カムシャフトクミ	1		5,350
2	100169301	K420DS バルブ	2		2,200
3	100169401	K420DS バルブスプリング	2		250
4	100169501	K420DS ｴｷｿﾞｰｽﾄﾊﾞﾙﾌﾞﾘﾃｰﾅｰ	1		400
5	100169601	K420DS バルブローテーター	1		300
6	100169701	K420DS ステムシール	1		700
7	100169801	K420DS バルブスプリングシート	1		400
8	100169901	K420DS タペット	2		400
9	100170001	k420DS リフター	2		350
10	100170101	K420DS リフターストッパープレート	1		150
11	100130901	ボルト　GV-28I	2		250
12	100170201	K420DS ロッカーアーム	2		350
13	100131101	調整ﾅｯﾄ　GV-28I	2		250
14	100131201	固定ﾅｯﾄ　GV-28I	2		100
15	100170301	K420DS バルブスプリングリテーナー	1		200

5 リコイルスターター・ファンカバー／フライホイール

(ESB) KOSHIN K420

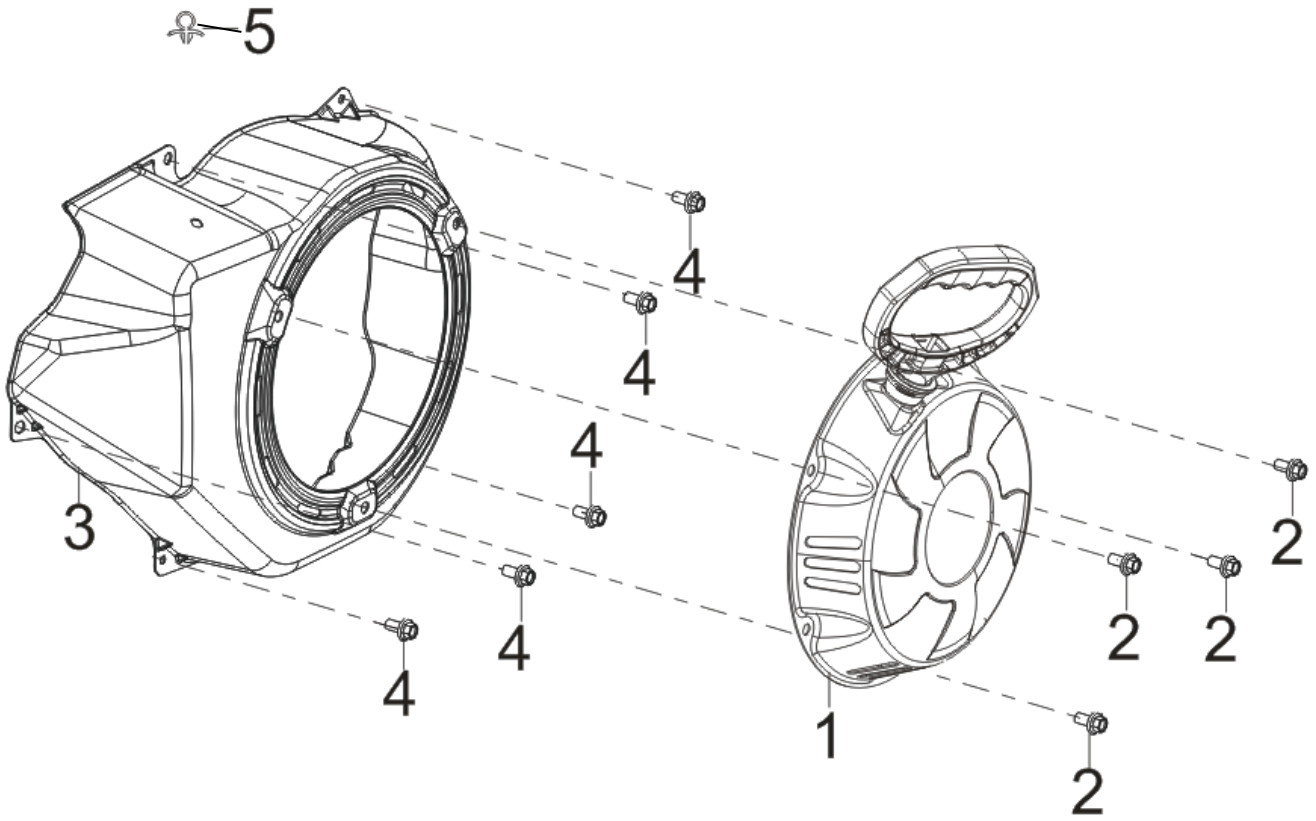

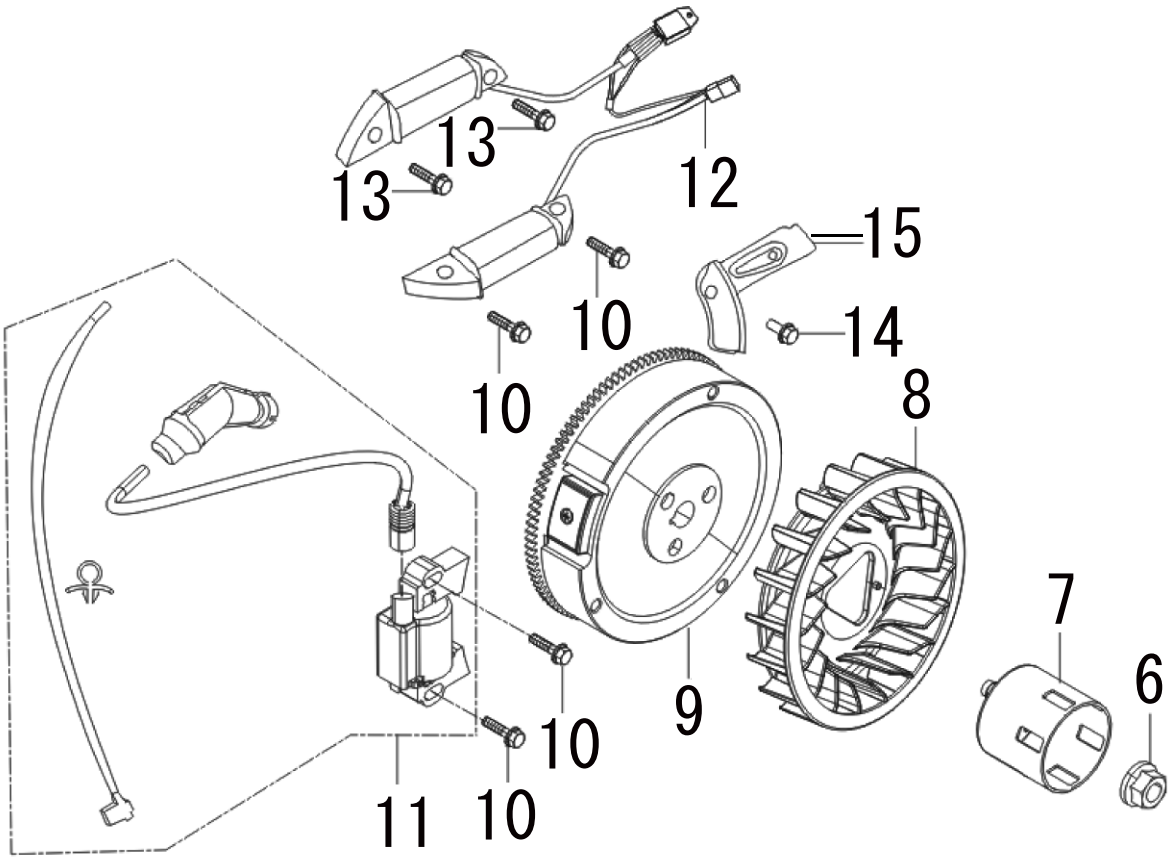

5 リコイルスターター・ファンカバー／フライホイール

(ESB) KOSHIN K420

□表示価格に消費税は含まれておりません

見出番号	部品番号	部品名称	使用個数	備考	希望小売価格
1	100170401	K420DS リコイルスタータークミ	1		7,750
2	100170501	K420DS フランジ付き六角ボルト	4		100
3	100170601	K420DS ファンカバー	1		3,850
4	100111201	ﾌﾗﾝｼﾞ付き六角ﾎﾞﾙﾄ GV-9l,16l,28l	5		100
5	100170701	K420DS クリップ	1		100
6	100171301	K420DS フライホイールナット	1		300
7	100171401	K420DS スタータプーリー	1		1,000
8	100171501	K420DS インペラ	1		900
9	100171601	K420DS フライホイール	1		13,850
10	100171701	K420DS フランジ付き六角ボルト	4		100
11	100171801	K420DS イグニッションコイル	1		2,900
12	100171901	K420DS チャージコイル	1		3,300
13	100172001	K420DS フランジ付き六角ボルト	2		100
14	100172101	K420DS フランジ付き六角ボルト	1		100
15	100172201	K420DS チャージコイルプレート	1		300

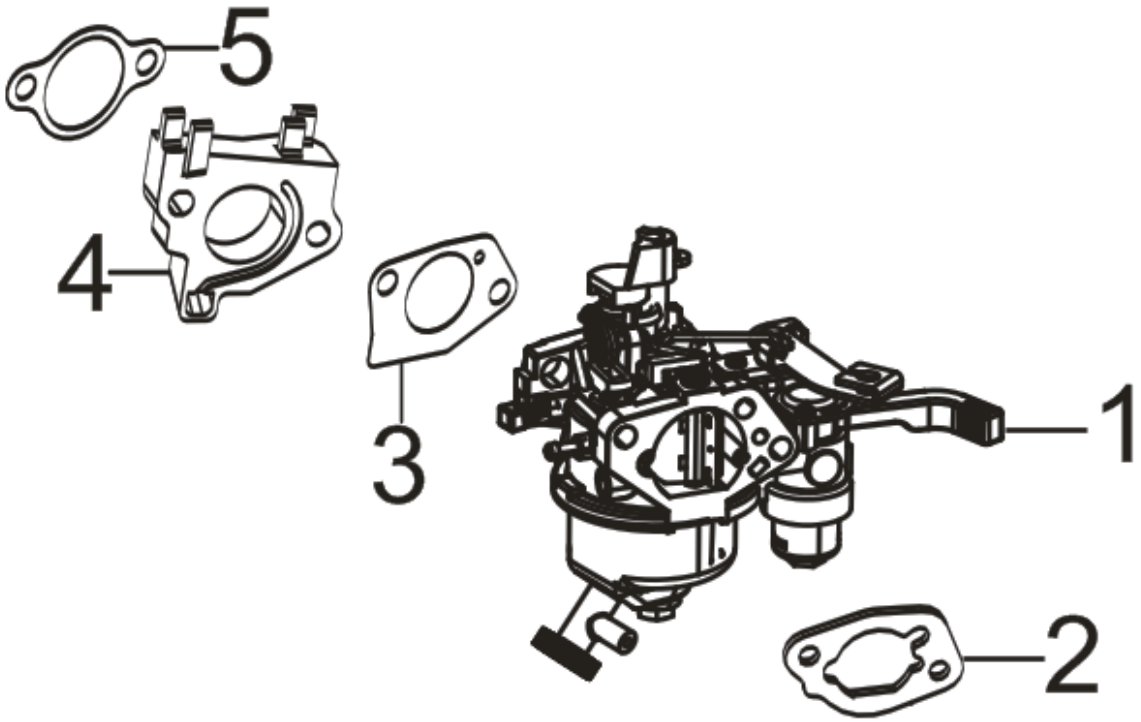
5
4
3
1
2

6 キャブレター

(ESB) KOSHIN K420

□表示価格に消費税は含まれておりません

見出番号	部品番号	部品名称	使用個数	備考	希望小売価格
1	100170801	K420DS キャブレタークミ	1		6,650
2	100170901	K420DS エアクリーナーガスケット	1		300
3	100171001	K420DS キャブレターガスケット	1		100
4	100171101	K420DS ｷｬﾌﾞﾚﾀｰｲﾝｼｭﾚｰﾀｰﾌﾟﾚｰﾄ	1		400
5	100171201	K420DS インレットガスケット	1		100

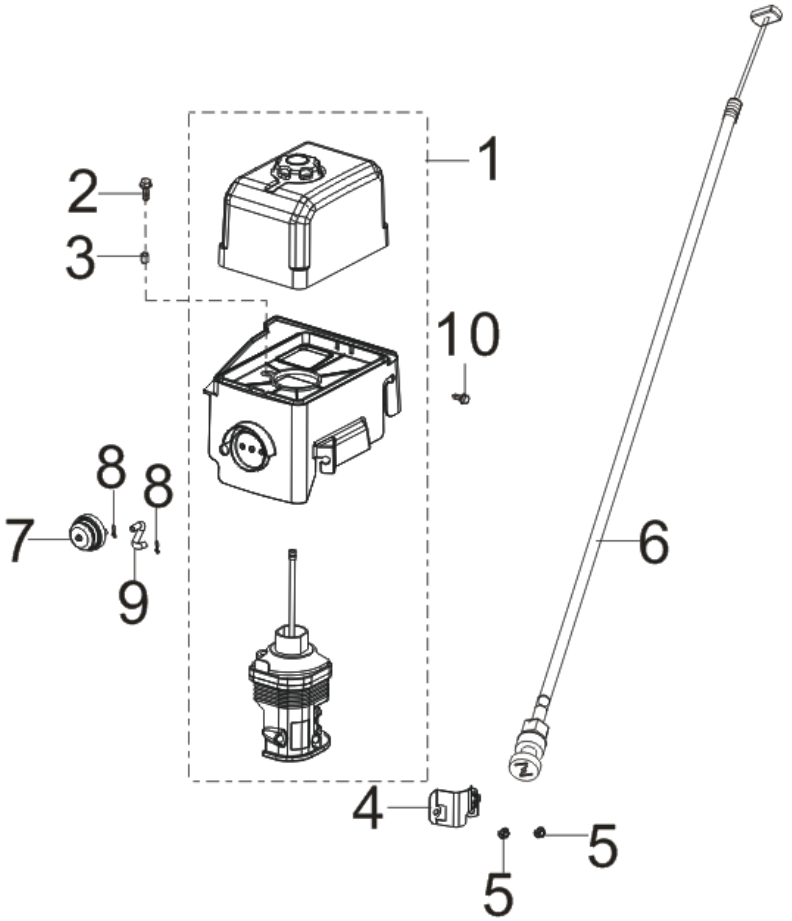
1
2
3
10
8
8
7
9
6
4
5
5

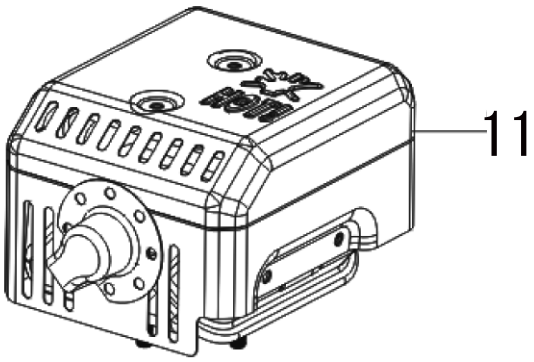
11

12

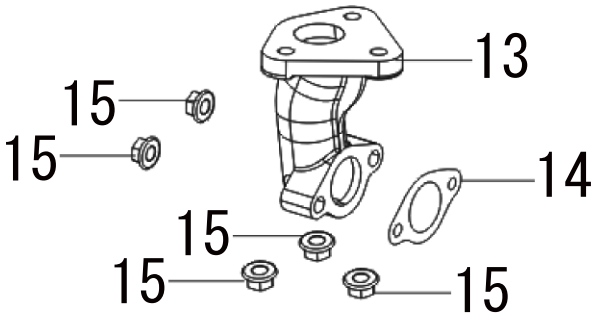
13
15
15
14
15
15
15

7 エアクリーナー／マフラー

(ESB) KOSHIN K420

□使用個数は1台に使用する個数で入り数ではありません　□価格は1個あたりの単価です　□表示価格に消費税は含まれておりません

見出番号	部品番号	部品名称	使用個数	備考	希望小売価格
1	100172901	K420DS エアクリーナークミ	1		4,250
2	100173001	K420DS フランジ付き六角ボルト	1		100
3	100160501	K420DS カラー	1		250
4	100160701	K420DS チョークブラケット	1		350
5	100118701	ﾅｯﾄ　GV-16l,28l	2		100
6	100250801	K420DS チョークワイヤー	1		2,950
7	100173201	K420DS プライミングポンプ	1		1,100
8	100173301	K420DS クランプ	2		100
9	100161301	K420DS 燃料パイプ	1		100
10	100122301	ﾌﾗﾝｼﾞ付き六角ﾎﾞﾙﾄ　GV-16l	1		100
11	100173402	K420DS マフラークミ	1		6,100
12	100173502	K420DS マフラーガスケット	1		100
13	100173602	K420DS エキゾーストパイプ	1		1,850
14	100173701	K420DS エキゾーストガスケット	1		100
15	100137101	ﾅｯﾄ　GV-28l	5		100

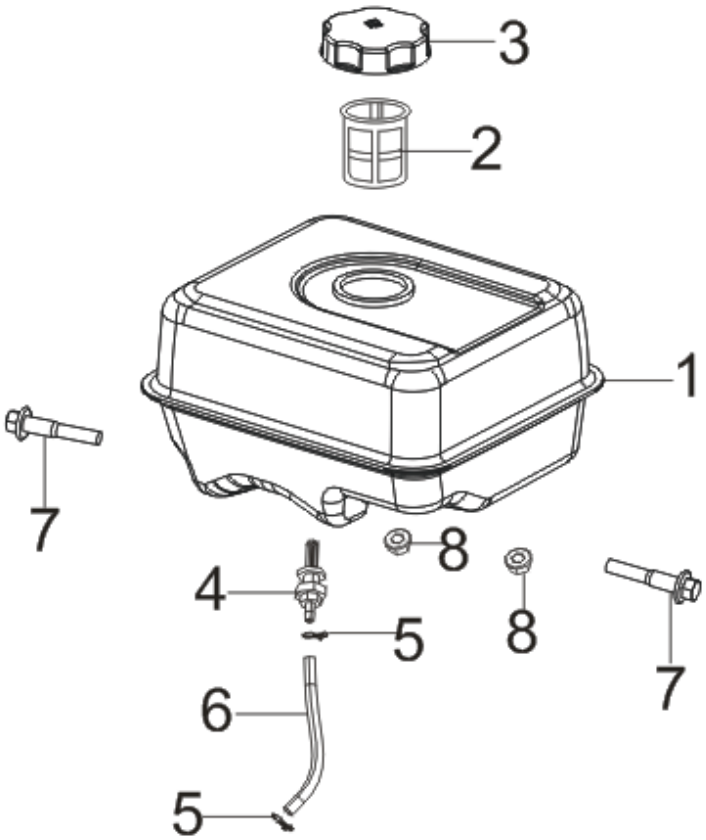
3
2
1
7
8
4
5
8
7
6
5

8 タンク

(ESB) KOSHIN K420

□表示価格に消費税は含まれておりません

見出番号	部品番号	部品名称	使用個数	備考	希望小売価格
1	100173801	K420DS 燃料タンク	1		6,650
2	100173901	K420DS ストレーナー	1		150
3	100174001	K420DS 燃料タンクキャップ	1		600
4	100174101	K420DS フューエルタンクジョイント	1		300
5	100120101	ｸﾗﾝﾌﾟ GV-16I,28I	2		100
6	100174201	K420DS 燃料チューブ	1		150
7	100174301	K420DS フランジ付き六角ボルト	2		100
8	100137101	ﾅｯﾄ GV-28I	2		100

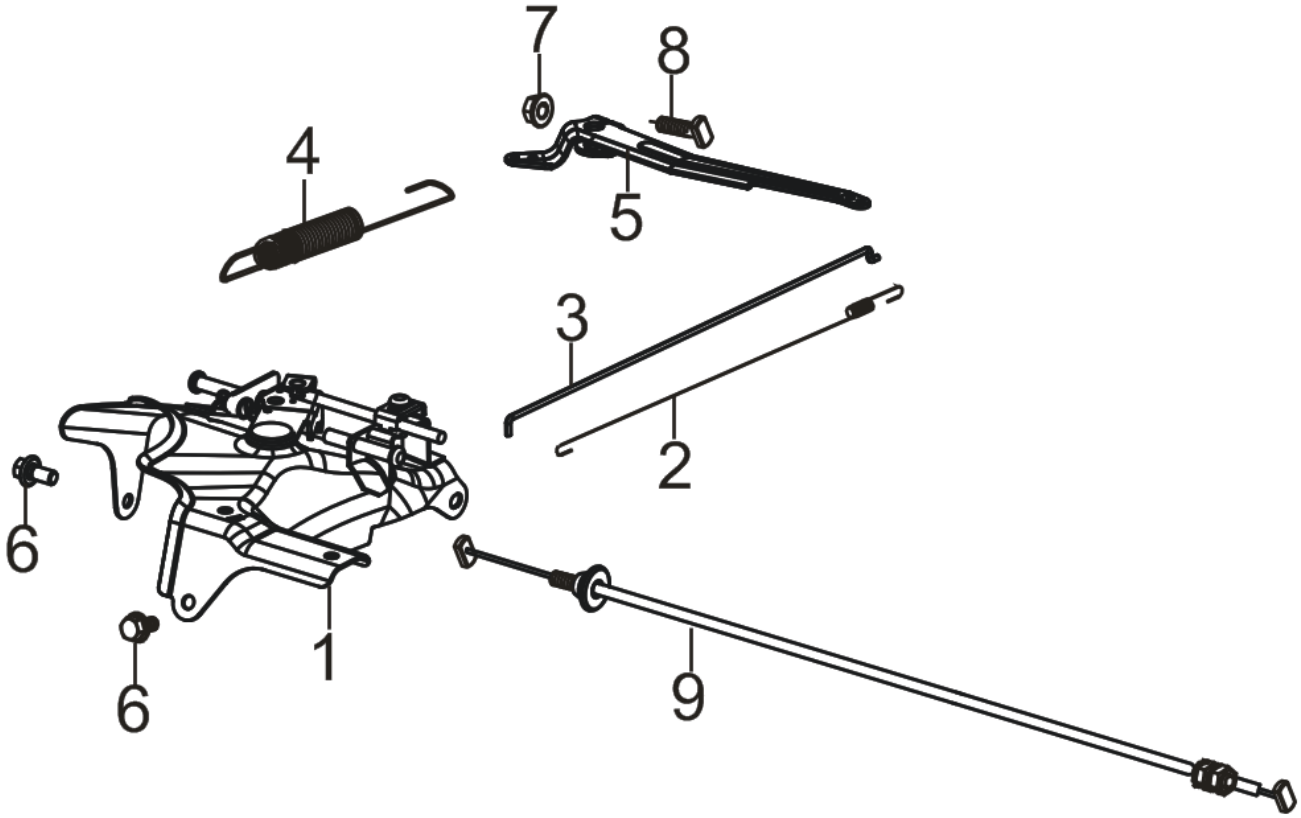
7
8
4
5
3
2
6
1
6
9

9 コントロール

(ESB) KOSHIN K420

□使用個数は1台に使用する個数で入り数ではありません　□価格は1個あたりの単価です　□表示価格に消費税は含まれておりません

見出番号	部品番号	部品名称	使用個数	備考	希望小売価格
1	100174401	K420DS スロットルコントロールクミ	1		1,400
2	100172301	K420DS リターンスプリング	1		100
3	100172401	K420DS ガバナロッド	1		100
4	100172501	K420DS ガバナスプリング	1		100
5	100172601	K420DS ガバナアーム	1		500
6	100111201	ﾌﾗﾝｼﾞ付き六角ﾎﾞﾙﾄ GV-9l,16l,28l	2		100
7	100118701	ﾅｯﾄ GV-16l,28l	1		100
8	100172701	K420DS ガバナアームボルト	1		100
9	100250701	K420DS スロットルワイヤー	1		1,800

1
2
3
注意
エンジンが始動しにくいときは

4

10 ラベル／ツール

□表示価格に消費税は含まれておりません

見出番号	部品番号	部品名称	使用個数	備考	希望小売価格
1	074031901	燃料タンクラベル	1		100
2	074031701	燃料コックラベル	1		100
3	074031801	プライミングラベル	1		100
4	100177001	K420DS プラグレンチ	1		500