1 カバー／シリンダー／ピストン

(SEV) KOSHIN KC26

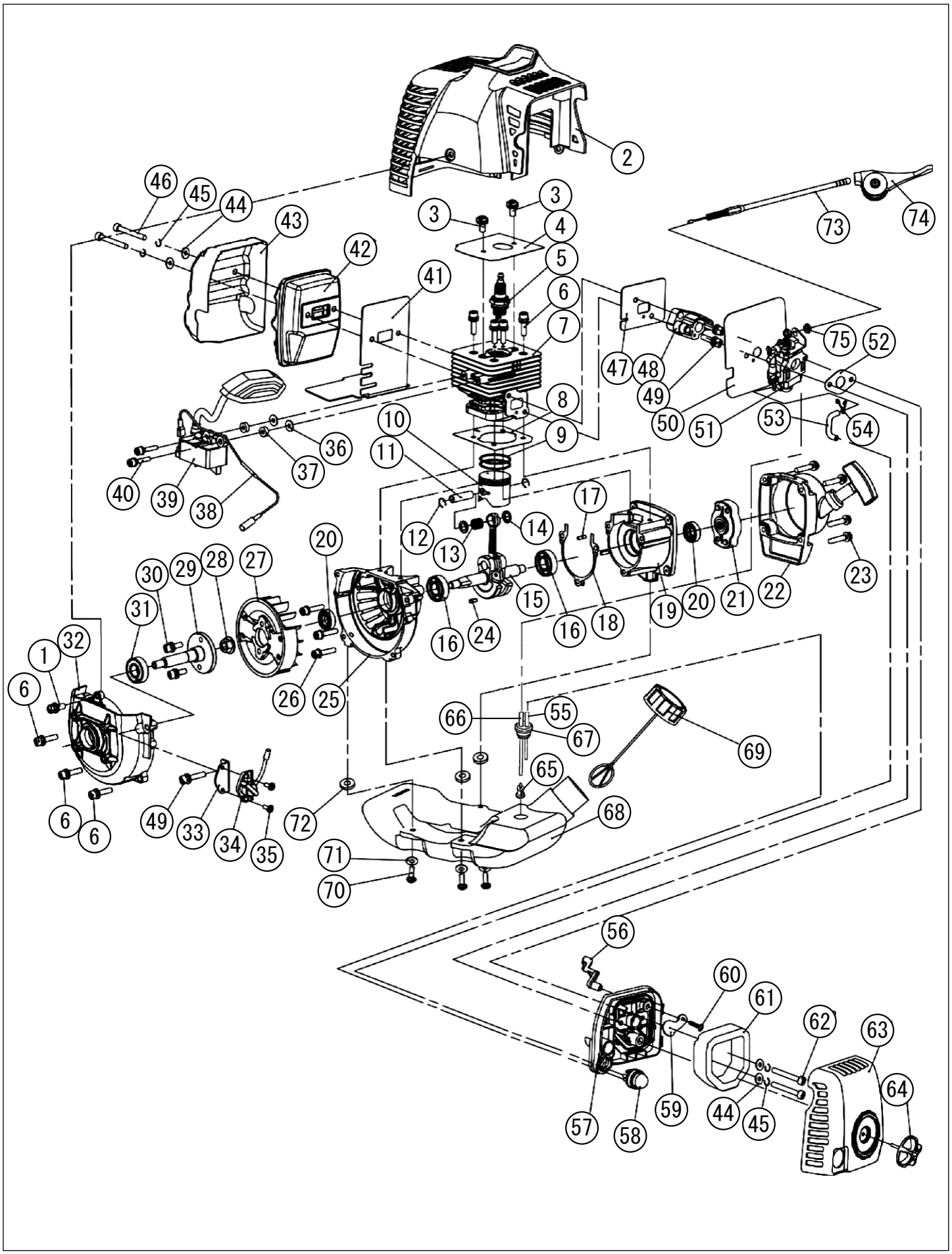

1 カバー／シリンダー／ピストン

(SEV) KOSHIN KC26

□使用個数は1台に使用する個数で入り数ではありません　□価格は1個あたりの単価です　□表示価格に消費税は含まれておりません

見出番号	部品番号	部品名称	使用個数	備考	希望小売価格
1	100028701	ボルトASSY	1	M5X10	100
2	100030201	シリンダーカバー	1		500
3	100028501	ボルトASSY	2	M5X12	100
4	100024501	シリンダープレート	1		200
5	100030101	スパークプラグ	1	RCJ6Y　PA-293(4971770-107991)	500
6	100027901	ボルト	7	M5X20	100
7	100031201	シリンダー	1		2,700
8	100026301	シリンダーガスケット	1		150
9	100024001	ピストンリング	2		150
10	100023801	ピストン	1		350
11	100023901	ピストンピン	1	8X28	150
12	100024101	クリップ	2		100

2 クランク／リコイル／フライホイール／スイッチ

(SEV) KOSHIN KC26

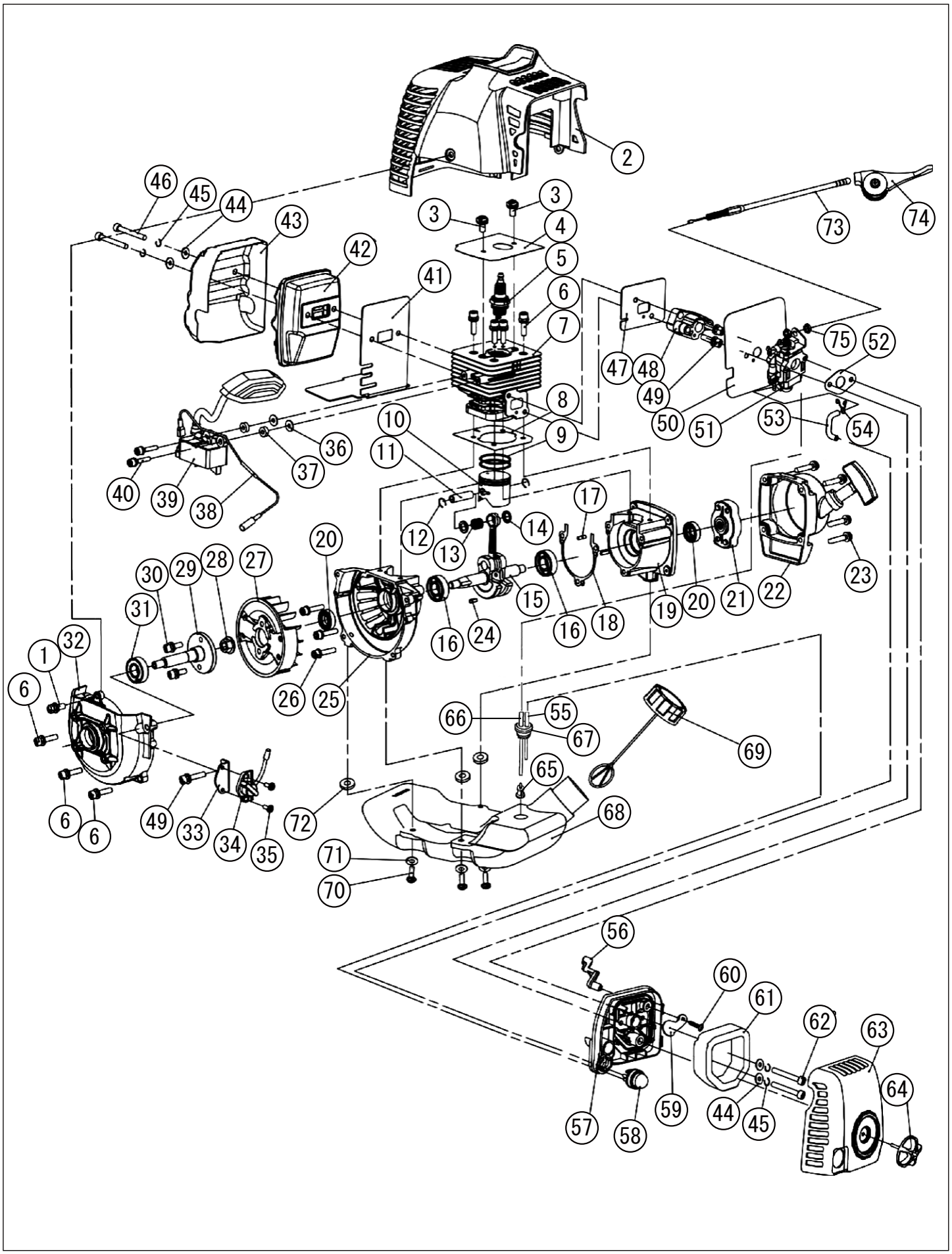

2 クランク／リコイル／フライホイール／スイッチ

(SEV) KOSHIN KC26

□使用個数は1台に使用する個数で入り数ではありません　□価格は1個あたりの単価です　□表示価格に消費税は含まれておりません

見出番号	部品番号	部品名称	使用個数	備考	希望小売価格
13	100069601	ニードルベアリング	1		150
14	100024401	ワッシャー	2		150
15	100069701	クランクシャフトASSY	1		2,400
16	100029701	ベアリング	2	6001/P53	200
17	100029401	ピン	2	B3X10	100
18	100026701	クランクケースガスケット	1		150
19	100031101	クランクケース後部	1		1,050
20	100030001	オイルシール	2	12X22X7	100
21	100025901	スタータープーリーKOMP	1		250
22	100089001	スターターKOMP	1		1,700
23	100028401	ボルトASSY	4	M5X16	100
24	100029501	ウッドラフキー	1		100
25	100031001	クランクケース前部	1		1,100
26	100028001	ボルト	3	M5X30	100
27	012151301	フライホイール	1		2,150
28	100028801	ナット	1	M8X1	100
29	100026101	コネクトシャフト	1		1,050
30	100027801	ボルト	2	M6X20	100
31	100029802	ベアリング	1	6001 ZZCM NSK	1,350
32	012151401	ハウジングブロワー	1		750
33	100024701	ブラケット	1		150
34	100025602	ストップスイッチ	1		300
35	100028301	ボルトASSY	2	M4X10	100

3 マフラー／イグニッションコイル

(SEV) KOSHIN KC26

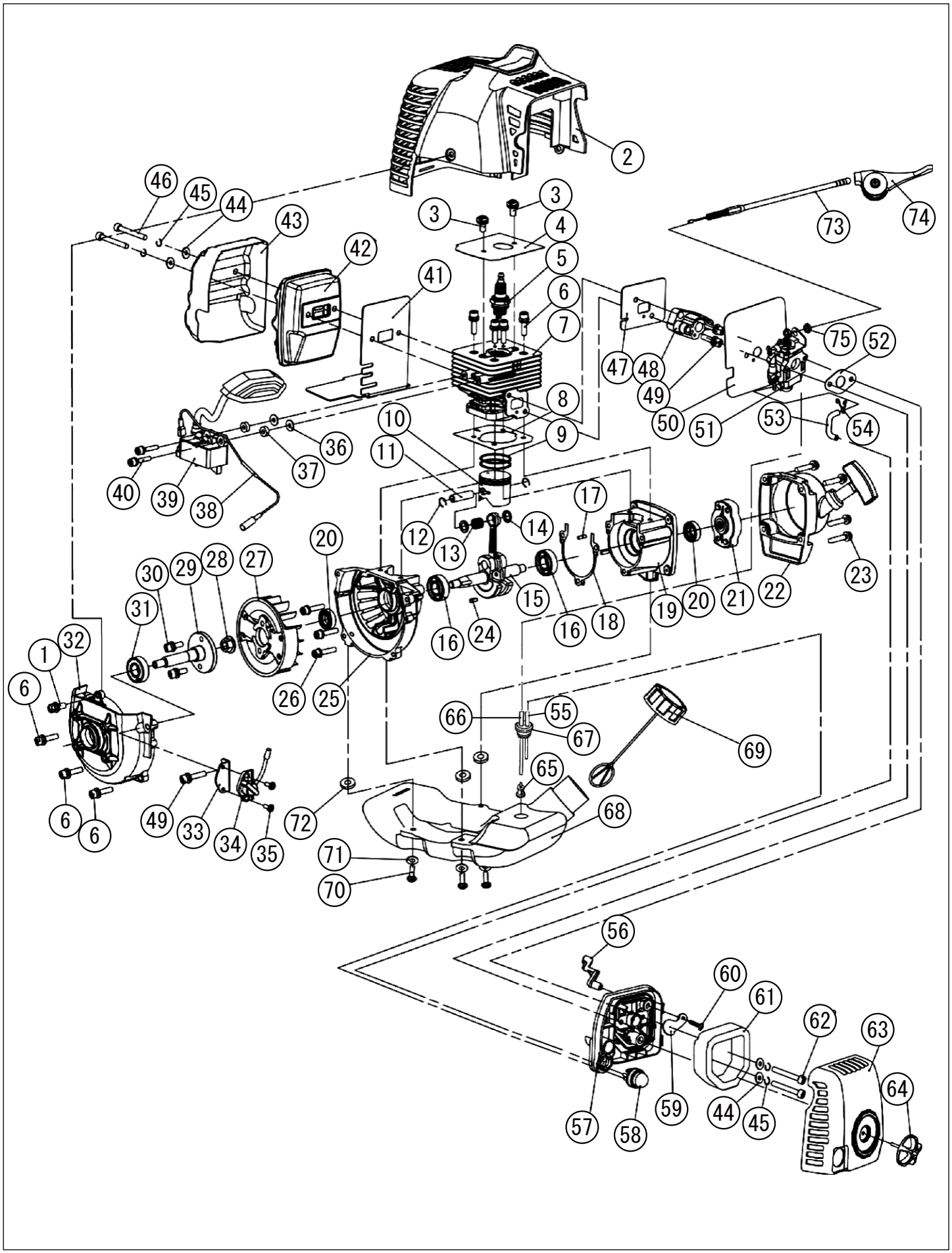

3 マフラー／イグニッションコイル

(SEV) KOSHIN KC26

□表示価格に消費税は含まれておりません

見出番号	部品番号	部品名称	使用個数	備考	希望小売価格
36	100029001	ワッシャー	2	φ4	100
37	100026401	スペーサー	2		100
38	100025701	リードワイヤー	1		150
39	100025201	イグニッションコイルCOMP	1		2,350
40	100028601	ボルトASSY	2	M4X20	100
41	100026801	マフラーガスケット	1		300
42	100024801	マフラー	1		2,550
43	100024601	マフラーカバー	1		300
44	100029201	ワッシャー	4	φ5	100
45	100029301	ワッシャー	4	φ5	100
46	100027501	ボルト	2	M5X50	100

4 キャブレター／エアークリーナー

(SEV) KOSHIN KC26

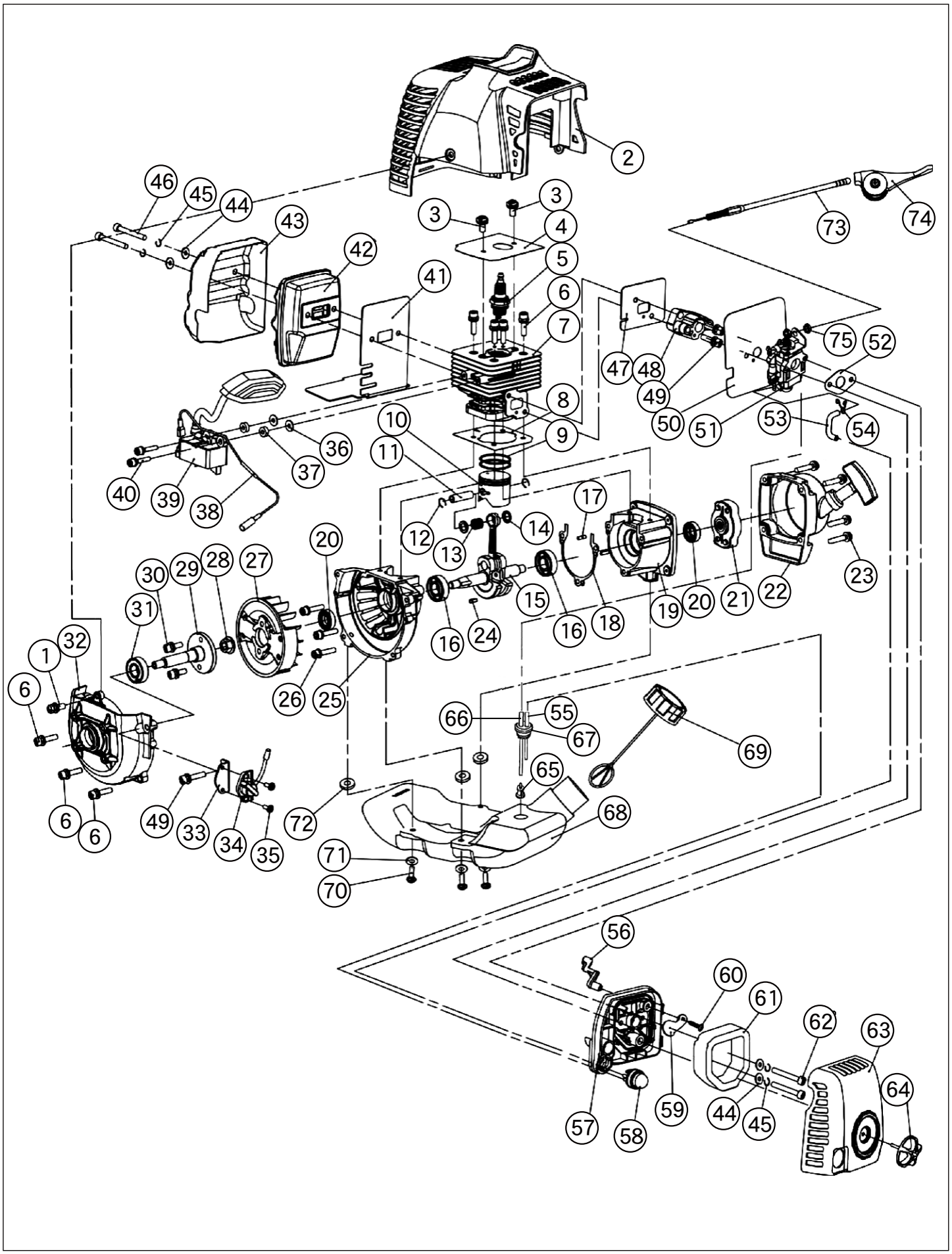

4 キャブレター／エアークリーナー

(SEV) KOSHIN KC26

□使用個数は1台に使用する個数で入り数ではありません　□価格は1個あたりの単価です　□表示価格に消費税は含まれておりません

見出番号	部品番号	部品名称	使用個数	備考	希望小売価格
47	100026501	インシュレーターガスケット	1		150
48	100067601	インシュレーター	1		550
49	100027701	ボルトASSY	3	M5X25	100
50	100026901	キャブレターガスケット	1	ｲﾝｼｭﾚｰﾀｰ側	150
51	100081101	キャブレター	1	PA-294(4971770-108004)	3,000
52	100026601	キャブレターガスケット	1	ｸﾘｰﾅｰ側	100
53	100158101	リターンパイプ	1	L=48	100
54	100024201	ホースクランプ	1		100
55	100158201	フューエルリターンパイプ	1	L=88 透明黄色	100
56	100069502	チョークレバー	1		100
57	100801501	クリーナーボディASSY	1	56,59,60 を含む	600
58	100025101	プライマーポンプASSY	1	PA-295(4971770-108011)	400
59	100030301	チョーク	1		100
60	100028101	ボルト	1	ST3X12	100
61	100027101	クリーナーエレメント	1	PA-296(4971770-108028)	300
62	100027601	ボルトASSY	2	M5X60	100
63	100030601	クリーナーカバー	1		300
64	100030701	ノブカバー	1		200

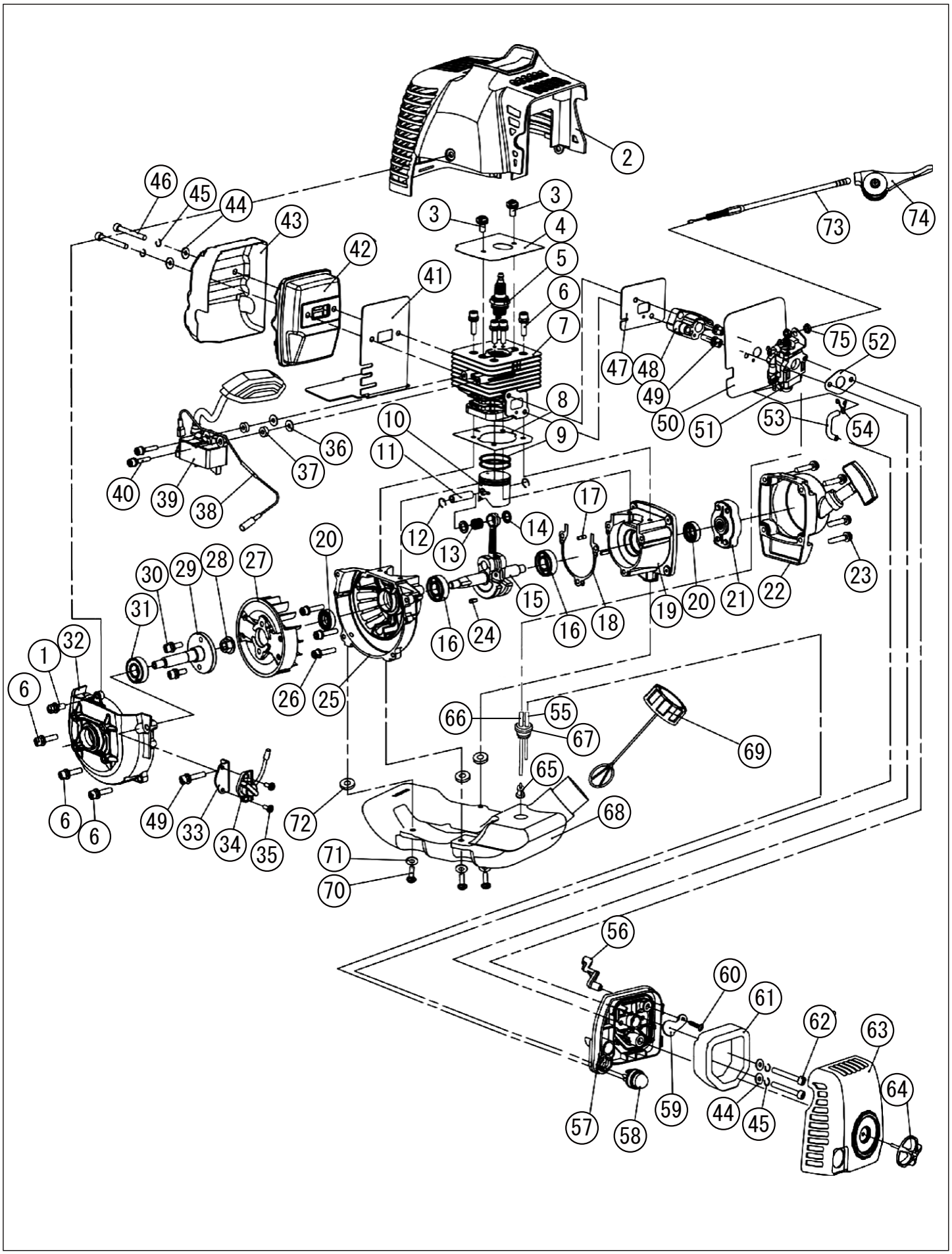
2
3
3
4
5
6
7
8
9
10
11
12
13
14
15
16
16
17
18
19
20
20
21
22
23
24
25
26
27
28
29
30
31
32
1
6
6
6
33
34
35
36
37
38
39
40
41
42
43
44
45
46
47
48
49
49
50
51
52
53
54
55
56
57
58
59
60
61
62
63
64
44
45
65
66
67
68
69
70
71
72
73
74
75

5 タンク／その他

□使用個数は1台に使用する個数で入り数ではありません　□価格は1個あたりの単価です　□表示価格に消費税は含まれておりません

見出番号	部品番号	部品名称	使用個数	備考	希望小売価格
65	100205101	フューエルフィルター	1	変更品	150
66	100158301	フューエルパイプ	1	L=153 黒	150
67	100266101	グロメット2	1		450
68	100031301	フューエルタンク	1	AAA-0, AAA-1, AAA-2	1,200
68	100148501	フューエルタンク	1	AAA-3	1,200
69	100027201	タンクキャップASSY	1	AAA-0, AAA-1, AAA-2	300
69	100148401	タンクキャップASSY	1	AAA-3	300
70	100028201	ボルトASSY	3	M5X25	100
71	100029101	ワッシャー	3	φ5	100
72	100027401	ワッシャー	3		100
73	100025501	ケーブルCOMP	1		150
74	100093401	スロットルレバー	1		250
75	100028901	ナット	2	M6	100
	076013101	プラグレンチ	1		200
	012165302	リコイルラベル	1		200