5011

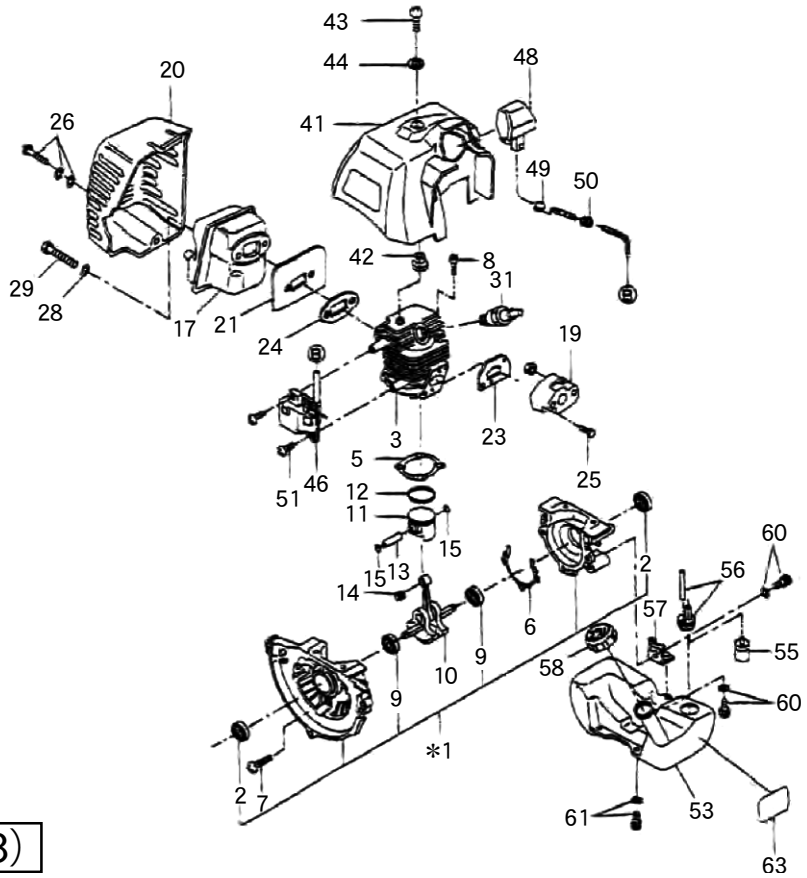

5102

5202（5203）

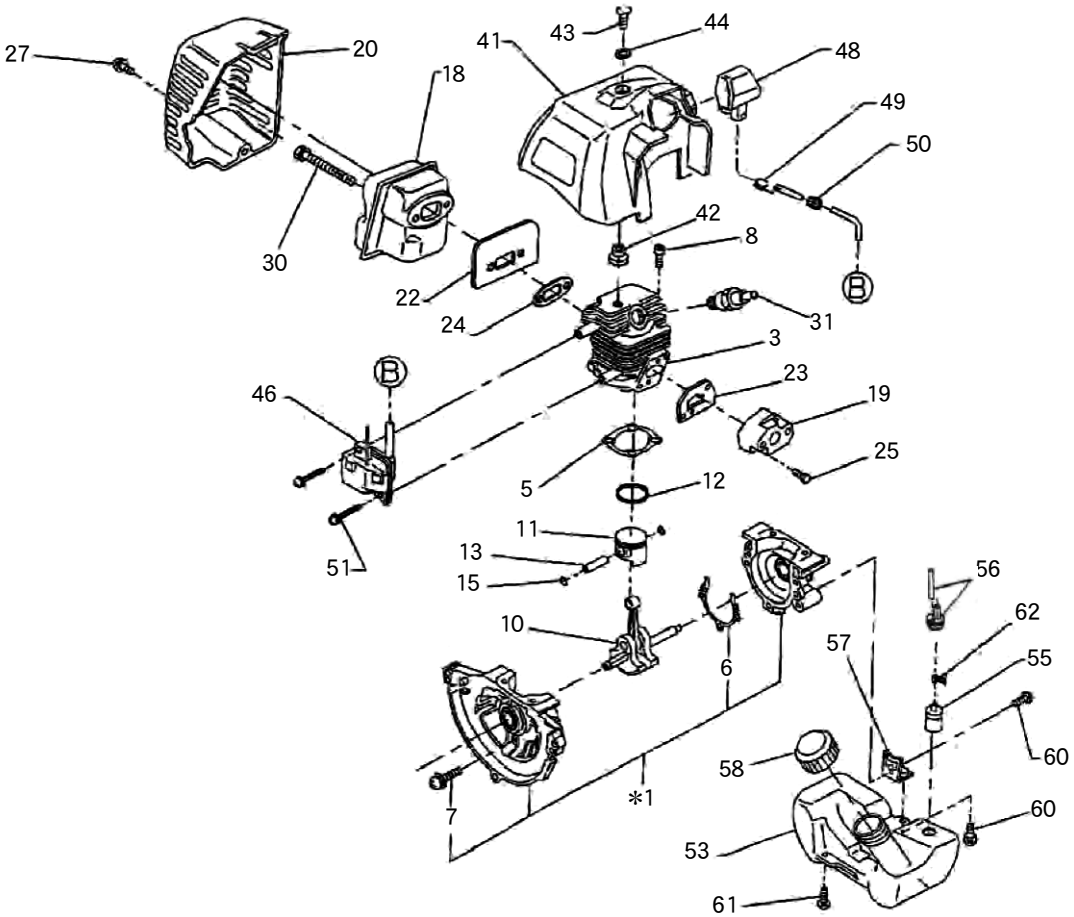

1 エンジンボディー

(KR) Robin EC025GR

□使用個数は1台に使用する個数で入り数ではありません　□価格は1個あたりの単価です　□表示価格に消費税は含まれておりません

見出番号	部品番号	部品名称	使用個数 5011	5102	5202 (5203)	備考	希望小売価格
1	525-10030-00	クランクケースASSY	1	1	1	(2), 6, 7, 9 を含	15,200
2	213628-7	オイルシール	2	—	—		550
3	318762-9	シリンダ	1	1	1		14,600
5		ガスケット、シリンダ	1	1	1		供給打切
6	424447-8	ガスケット、クランクケース	1	1	1		150
7	266701-2	スクリュー	3	3	3	M5X25 SW	100
8	011-90597-30	ソケットヘッドボルト	2	2	2	M5X20 W,SW	100
9	060-01299-20	ボールベアリング	2	—	—		1,100
10		クランクシャフトCP	1	1	1		供給打切
11	523-25019-02	ピストン	1	1	1		3,250
12	257979-8	ピストンリング	1	1	1		700
13	257781-9	ピストンピン	1	1	1		350
14	061-00899-90	ニードルベアリング	1	—	—		750
15	233976-8	クリップ	2	2	2		100
17	525-30600-00	マフラーエキゾースト	1	—	—		4,250
18	525-30750-00	マフラーCP	—	1	1		2,800
19	141056-5	インシュレーターCP	1	1	1		1,250
20		カバー、マフラー	1	1	1		供給打切
21	525-35001-02	ガスケット、マフラー	1	—	—		400
22	525-35001-02	ガスケット、マフラー	—	1	1		400
23	525-35002-00	ガスケット、インシュレータ	1	1	1		150
24	523-35043-02	ガスケット、マフラー	1	1	1		250
25	266700-4	スクリューASSY	2	2	2	M5X20	100
26	001-17051-60	ボルト＆ワッシャーAY	1	—	—	M5X20 W,SW	100
27	014-00592-90	スクリューASSY	—	1	1	M5X16 W,SW	100
28		ワッシャ	2	—	—	M5X50	供給打切
29	266592-1	ソケットヘッドボルト	2	—	—	M5X50	150
30	266754-1	ソケットヘッドボルト	—	2	2	M5X45W	150
31		スパークプラグ	1	1	1	BM7A ┐ 互換性あり	供給打切
	168662-1	スパークプラグ	1	1	1	BMR7A ← ┘	2,050

1 エンジンボディー

(KR) Robin EC025GR

□使用個数は1台に使用する個数で入り数ではありません　□価格は1個あたりの単価です　□表示価格に消費税は含まれておりません

見出番号	部品番号	部品名称	使用個数			備考	希望小売価格
			5011	5102	5202 (5203)		
41		カバー、シリンダー	1	1	1	黒	供給打切
42	550-35030-01	スペーサー、シリンダーカバー	1	1	1		250
43		スクリュー	1	1	1	M5X14	供給打切
44	020-00700-10	ワッシャ	1	1	1		150
46	525-70010-21	コイル、イグニッション	1	1	1		12,700
48	523-75033-01	キャップ、プラグ	1	1	1		1,500
49	324891-8	スプリングプラグキャップ	1	1	1		150
50	424313-9	グロメット	1	1	1		150
51	014-00499-20	スクリュー	2	2	2	M4X20	100
53	525-60260-00	タンク、フューエル	1	1	1		3,500
55	163447-0	ガソリンフィルター	1	1	1		650
56	525-60090-00	チューブASSY	1	1	1		1,100
57	525-60020-00	プレート、タンクフューエル	1	1	1		450
58	523-60070-01	F、タンクキャップAY	1	1	1		1,100
60	014-00592-90	スクリュASSY	2	2	2	M5X16	100
61		タッピングスクリュー	2	2	2	M5X18W,SW	供給打切
62	345920-4	ホースクランプ	—	1	1		100
63	073-63899-61	ラベル、コーション	1	—	—		200

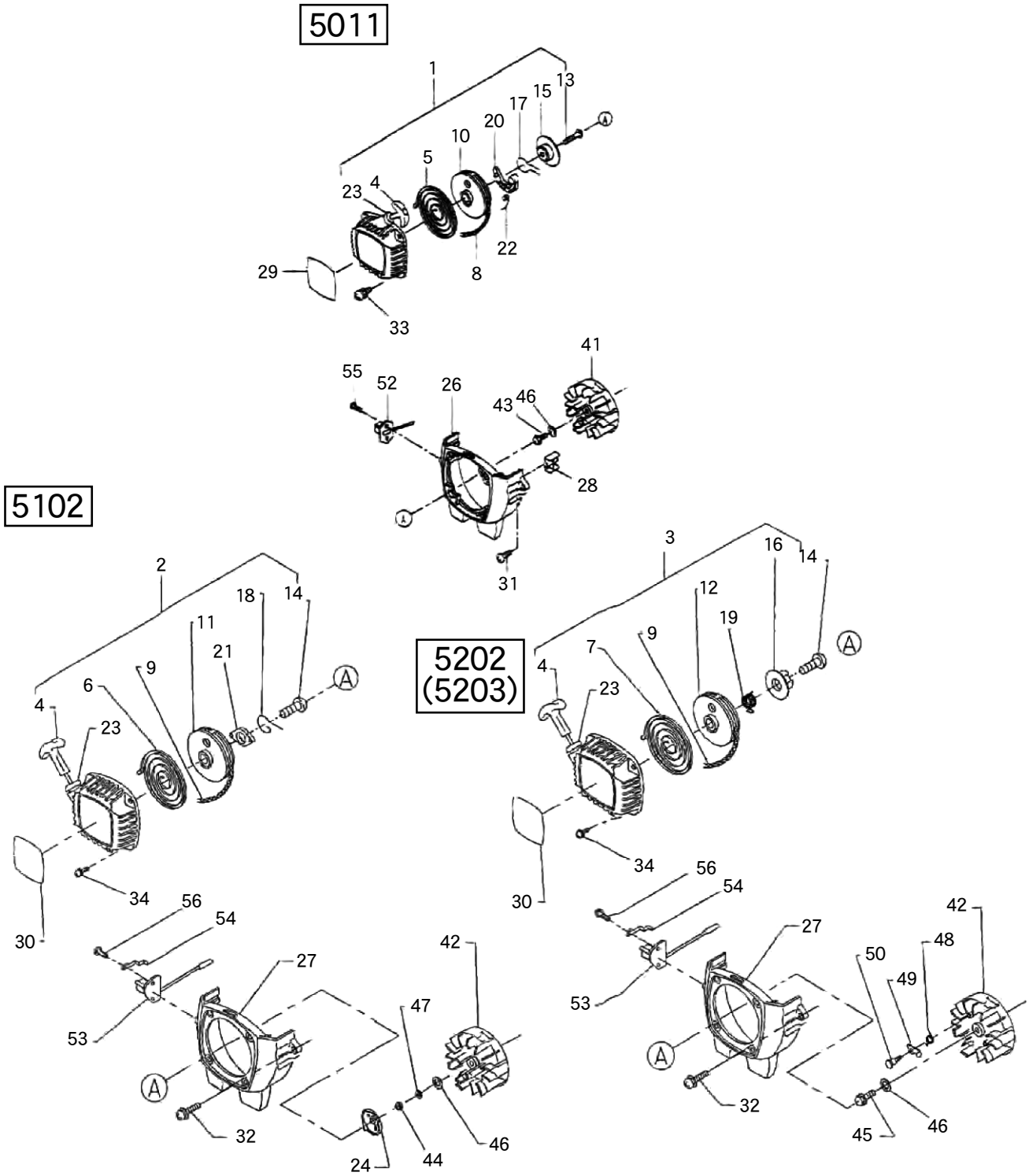
5011
1
13
15
17
20
10
5
4
23
22
8
29
33
41
55
52
26
43
46
28
31
5102
2
18
14
11
21
9
6
4
23
34
30
56
54
27
53
42
47
32
24
44
46
5202
(5203)
3
16
14
12
19
9
7
4
23
34
30
56
54
27
53
42
48
50
49
32
45
46

2 リコイルスターター ／ フライホイール

(KR) Robin EC025GR

□使用個数は1台に使用する個数で入り数ではありません　□価格は1個あたりの単価です　□表示価格に消費税は含まれておりません

見出番号	部品番号	部品名称	使用個数			備考	希望小売価格
			5011	5102	5202 (5203)		
1	525-50010-00	スターターリワインド	1	ー	ー		44,400
2	525-50520-00	スターターリワインド	ー	1	ー		3,950
3	519-50190-00	スターターリワインド	ー	ー	1	ハッピーS	5,850
4	424319-7	スターターノブ	1	1	1		650
5	232257-7	スパイラルスプリング	1	ー	ー		1,200
6	234220-6	スパイラルスプリング	ー	1	ー		1,250
7	232258-5	スパイラルスプリング	ー	ー	1		1,100
8	523-50240-22	スターターロープ	1	ー	ー		1,100
9	444024-0	スターターロープ	ー	1	1		250
10	502-50010-10	リール	1	ー	ー		950
11	452972-9	リール	ー	1	ー		650
12	519-50190-10	リール	ー	ー	1		1,200
13	525-50010-20	セットスクリュー	1	ー	ー		300
14	266585-8	セットスクリュー	ー	1	1		300
15	550-50010-30	フリクションプレート	1	ー	ー		550
16	451940-9	カムプレート	ー	ー	1		600
17	510-50150-50	フリクションスプリング	1	ー	ー		550
18	325923-4	スイングアーム	ー	1	ー		150
19	233578-0	ダンパースプリング	ー	ー	1		500
20	510-50150-20	ラチェット	1	ー	ー		650
21	451938-6	カラー	ー	1	ー		150
22	510-50150-60	リターンスプリング	1	ー	ー		300
23	424359-5	ダンパー	1	1	1		150
24	525-55059-00	プーリー	ー	1	ー		400
26		ハウジングブロワー	1	ー	ー		供給打切
27	525-55060-00	ハウジングブロワー	ー	1	1	黒，樹脂	1,400
28		プレート	1	ー	ー		供給打切
29		ラベル、モデル	1	ー	ー		供給打切
30		ラベル、モデル	ー	1	1		供給打切
31		スクリューパン、ヘッド	3	ー	ー	M5X16	供給打切
32	266699-3	スクリュー	ー	3	3	M5X18	100
33	266809-2	ナベコネジ	4	ー	ー	M5X14	100
34		スクリュー	ー	4	4	M4X12	供給打切

2 リコイルスターター ／ フライホイール

(KR) Robin EC025GR

□使用個数は1台に使用する個数で入り数ではありません　□価格は1個あたりの単価です　□表示価格に消費税は含まれておりません

見出番号	部品番号	部品名称	使用個数			備考	希望小売価格
			5011	5102	5202 (5203)		
41	525-70010-10	フライホイール、マグネト	1	—	—		8,750
42	525-70410-10	フライホイール、マグネト	—	1	1	ハッピーS	8,750
43	001-13061-60	ボルト＆ワッシャＡＹ	1	—	—	M6X16	100
44	525-75014-00	ボルト	—	1	1		300
45	001-13062-00	ボルトAY	—	—	—		100
46	003-12060-00	ワッシャ	1	1	1	M6	100
47	003-20060-00	スプリングワッシャー	—	1	1		100
48	519-55026-00	リターンスプリング	—	—	2		200
49	519-55024-00	ラチェット	—	—	2		250
50		ボルト、ラチェット	—	—	2		供給打切
52	X66-00005-20	スイッチＡＹ	1	—	—	120MM	1,050
53		ストップスイッチ	—	1	1		供給打切
54	525-75013-00	ストップスイッチプレート	—	1	1		1350
55		スクリューＡＹ	2	—	—	M4X10 W	供給打切
56	015-00499-11	タッピングスクリュ	—	2	2	4X13	100

3 キャブレター ／ エアクリーナー

(KR) Robin EC025GR

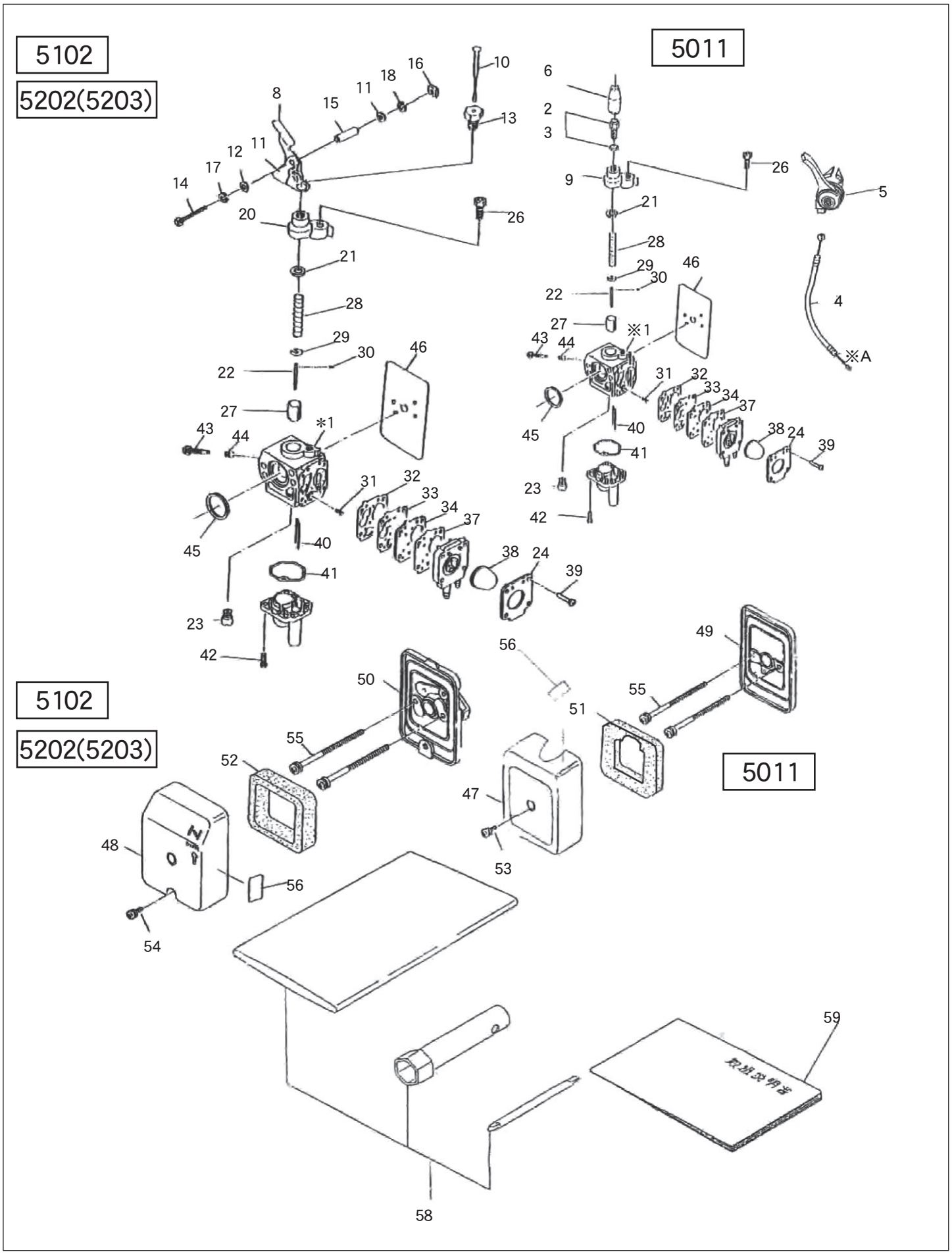

3 キャブレター ／ エアクリーナー

(KR) Robin EC025GR

□使用個数は1台に使用する個数で入り数ではありません　□価格は1個あたりの単価です　□表示価格に消費税は含まれておりません

見出番号	部品番号	部品名称	使用個数			備考	希望小売価格
			5011	5102	5202 (5203)		
1		キャブレターAY	1	―	―	3, 6, 9, 21~24, 27~45 を含	供給打切
	525-60150-01	キャブレター	―	1	1	8, 10~18, 20~24, 27~45 を含	24,650
2		スクリューケーブルアジャスト	1	―	―		供給打切
3		ロックナット	1	―	―		供給打切
4		コントロールケーブル	1	―	―		供給打切
5	125477-9	コントロールレバー	1	―	―		1,750
6		キャップ	1	―	―		供給打切
8	525-60150-30	スロットルレバーASSY	―	1	1	10~21 を含	10,100
9		ボデートップ	―	1	1		供給打切
10	525-60150-40	スロットルワイヤーAY	―	1	1		2,500
11		ホルダーマウンティングASSY	―	1	1		供給打切
12		パッキング	―	2	2		供給打切
13		ボルト	―	1	1		供給打切
14		スクリュー	―	1	1		供給打切
15		スペーサー	―	1	1		供給打切
16		ナット	―	1	1		供給打切
17		スプリングワッシャ	―	1	1		供給打切
18		スプリングワッシャ	―	1	1		供給打切
20	525-60150-60	キャップ、ボディトップ	―	1	1		2,150
21	524-60100-30	キャップパッキン	1	1	1		250
22		ジェットニードル	1	1	1		供給打切
23	523-60140-50	メインジェット	1	1	1		950
24	523-60330-50	プライミングポンププレート	1	1	1		3250
26		スクリュー	1	1	1		供給打切
27	524-60100-50	スロットルバルブ	1	1	1		5,000
28		スロットルスプリング	1	―	―		供給打切
		スロットルスプリング	―	1	1		供給打切
29	510-60480-40	スプリングレシーブ	1	1	1		100
30	510-60480-50	Eリング	1	1	1		250
31	542-60032-10	チェックバルブスプリング	1	1	1		250
32	523-60314-40	ポンプパッキン	1	1	1		350
33	524-60102-40	ポンプダイヤフラム	1	1	1		3,500
34	524-60053-12	ポンププレート	1	1	1		1,200

3 キャブレター／エアクリーナー

(KR) Robin EC025GR

□使用個数は1台に使用する個数で入り数ではありません　□価格は1個あたりの単価です　□表示価格に消費税は含まれておりません

見出番号	部品番号	部品名称	使用個数			備考	希望小売価格
			5011	5102	5202 (5203)		
37	524-60052-63	パッキン	1	1	1		650
38	523-60312-30	プライマーポンプ	1	1	1		950
39	523-60312-40	スクリュー	4	4	4		900
40	524-60101-40	ドレンワイヤ	1	1	1		750
41	524-60101-60	チャンバーパッキン	1	1	1		850
42	510-60412-20	スクリュー	4	4	4		100
43		スローストップスクリュー	1	1	1		供給打切
44	510-60482-40	アジャストスプリング	1	1	1		100
45	523-60310-50	フランジパッキン	1	1	1		650
46	525-35009-00	ガスケット、キャブレター	1	1	1		1,200
47		クリーナーカバー	1	―	―		供給打切
48	525-30120-40	クリーナーカバー	―	1	1		2,200
49		ボトムプレート	1	―	―		供給打切
50	525-30120-30	クリーナーボディーASSY	―	1	1		5,000
51	521-35006-00	エレメント	1	―	―		400
52	525-30120-20	エレメント	―	1	1		600
53	004-36051-20	スクリュー	1	―	―	M5X12	100
54	525-30120-10	スクリュー	―	1	1	M5X5	100
55		スクリューASSY	2	2	2	M5X60	供給打切
56		ラベルオペレーション	1	1	1		供給打切
58	501-90010-00	A、ツールキット	1	1	1		850
59	525-95021-00	取扱説明書	1	1	1	和文	300