1 クランクケース

(KR) 富士重工 EX130D 10240

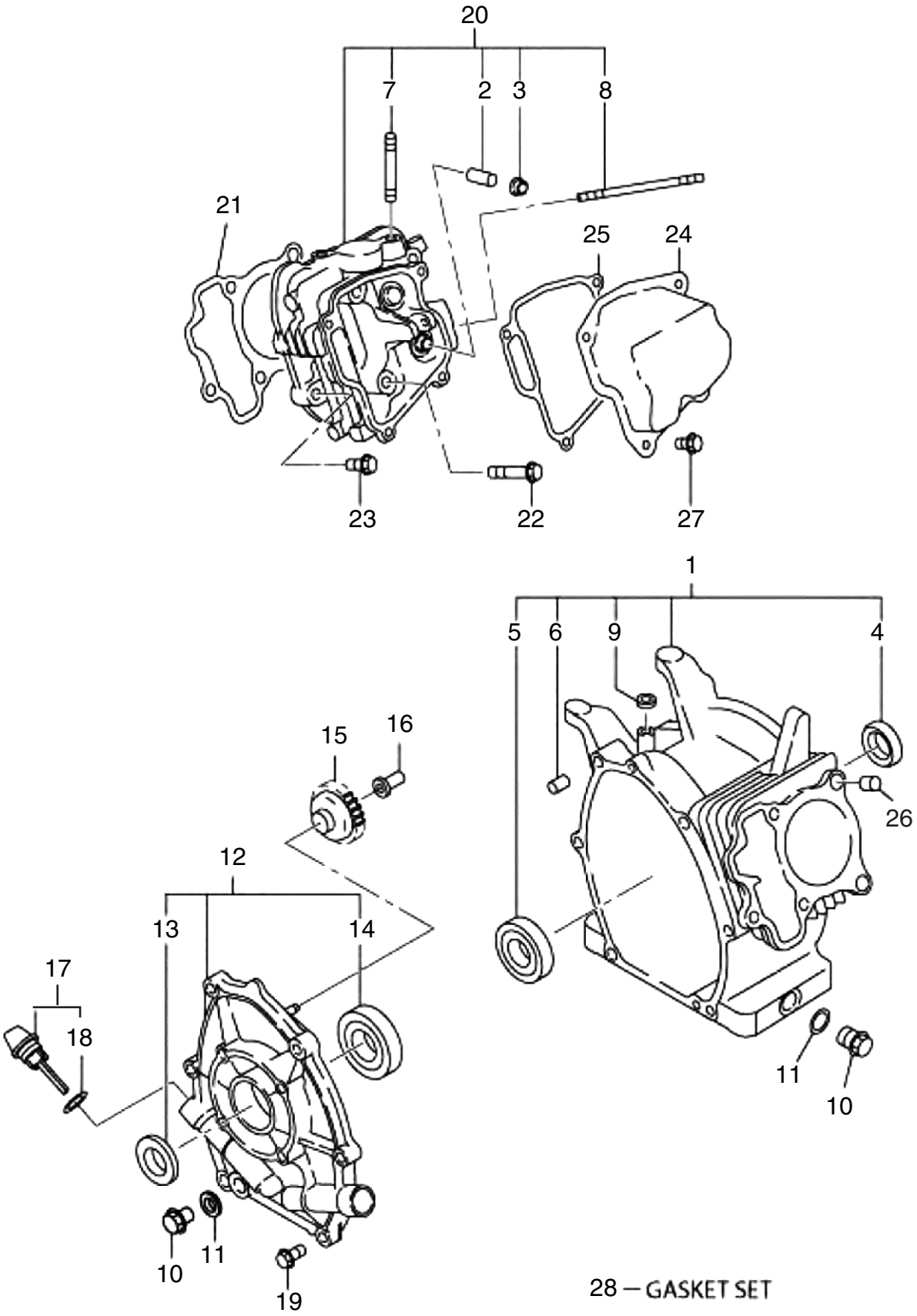

1 クランクケース

(KR) 富士重工 EX130D 10240

□使用個数は1台に使用する個数で入り数ではありません　□価格は1個あたりの単価です　□表示価格に消費税は含まれておりません

見出番号	部品番号	部品名称	使用個数	備考	希望小売価格
1	276-10111-01	クランクケースCP	1		30,900
2	237-14202-03	バルブガイド	2		1,500
3	277-16010-01	ステムシール	1		300
4	044-02502-00	オイルシール	1		600
5	060-02800-21	ボールベアリング	1		1,200
6	277-15011-03	パイプノック	2		100
7	010-50802-50	スタッド	2		100
8	010-50603-51	スタッド	2		400
9	044-00600-20	オイルシール	1		300
10	040-11400-30	プラグ	1		150
11	021-11400-20	ガスケット	1		100
12	277-11001-51	メインベアリングカバーCP	1		8,500
13		オイルシール	1		供給打切
14	060-02501-40	ボールベアリング	1		800
15	277-45004-K1	ガバナギヤーCP	1		1,400
16	277-41902-01	ガバナスリーブCP	1		1,000
17	277-63601-30	オイルゲージＡＹ	2		400
18	021-31600-20	ガスケット	1	18 を含	100
19	001-04083-50	フランジボルト	6		100
20	276-13001-11	シリンダヘッドCP	1		11,650
21	276-15001-33	ガスケット、ヘッド	1	STD	500
22	011-00802-40	フランジボルト	4	T=0.2	200
23	011-00803-10	フランジボルト	1		150
24	277-15503-01	ロッカーカバーCP	1		2,000
25	277-16001-23	ガスケット、ロッカーカバー	1		300
26	277-15011-03	パイプノック	2	T=0.5	100
27	011-00600-20	フランジボルト	4		100
28	276-99001-47	ガスケットセット	1		950

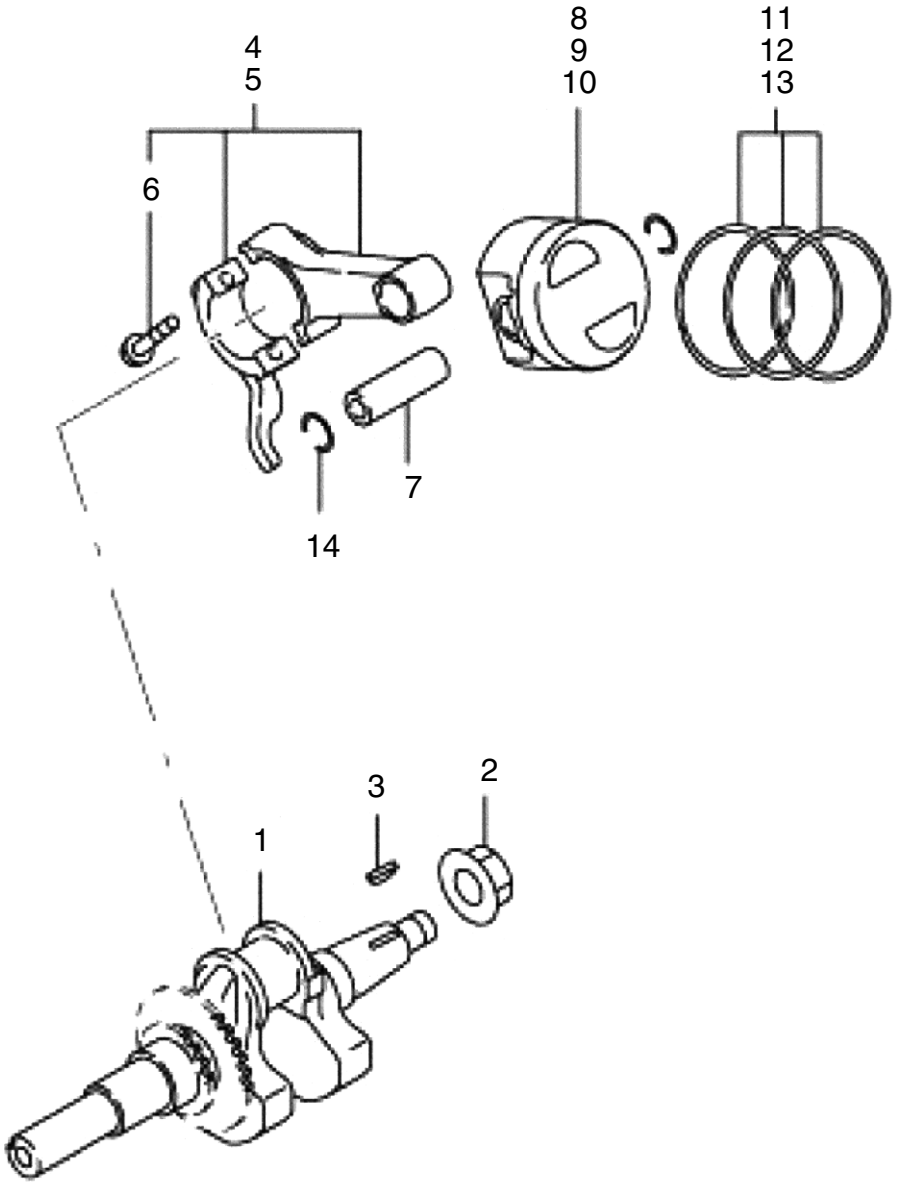
4
5
6
8
9
10
11
12
13
7
14
3
2
1

2 クランクシャフト／ピストン

(KR) 富士重工 EX130D 10240

□使用個数は1台に使用する個数で入り数ではありません　□価格は1個あたりの単価です　□表示価格に消費税は含まれておりません

見出番号	部品番号	部品名称	使用個数	備考	希望小売価格
1	276-20301-31	クランクシャフトCP	1		15,750
2	018-01400-20	フランジナット	1		150
3	032-30300-10	ウッドラフキー	1		200
4	276-22501-10	コネクティングロッドAY	1		4,900
5	276-22502-00	コネクティングロッドAY	1	0.25 U.S	5,150
6	277-23001-03	コネクティングロッドボルト	1		200
7	276-23301-13	ピストンピン	1		500
8	276-23401-H3	ピストン	1	STD	2,150
9	276-23403-H3	ピストン	1	0.25 O.S	2,250
10	276-23404-H3	ピストン	1	0.50 O.S	2,250
11	276-23511-27	リングセット、コイル	1	STD	2,850
12	276-23512-27	リングセット、コイル	1	0.25 O.S	2,950
13	276-23513-27	リングセット、コイル	1	0.50 O.S	2,950
14	215-25004-03	クリップ、ピストン	2		100

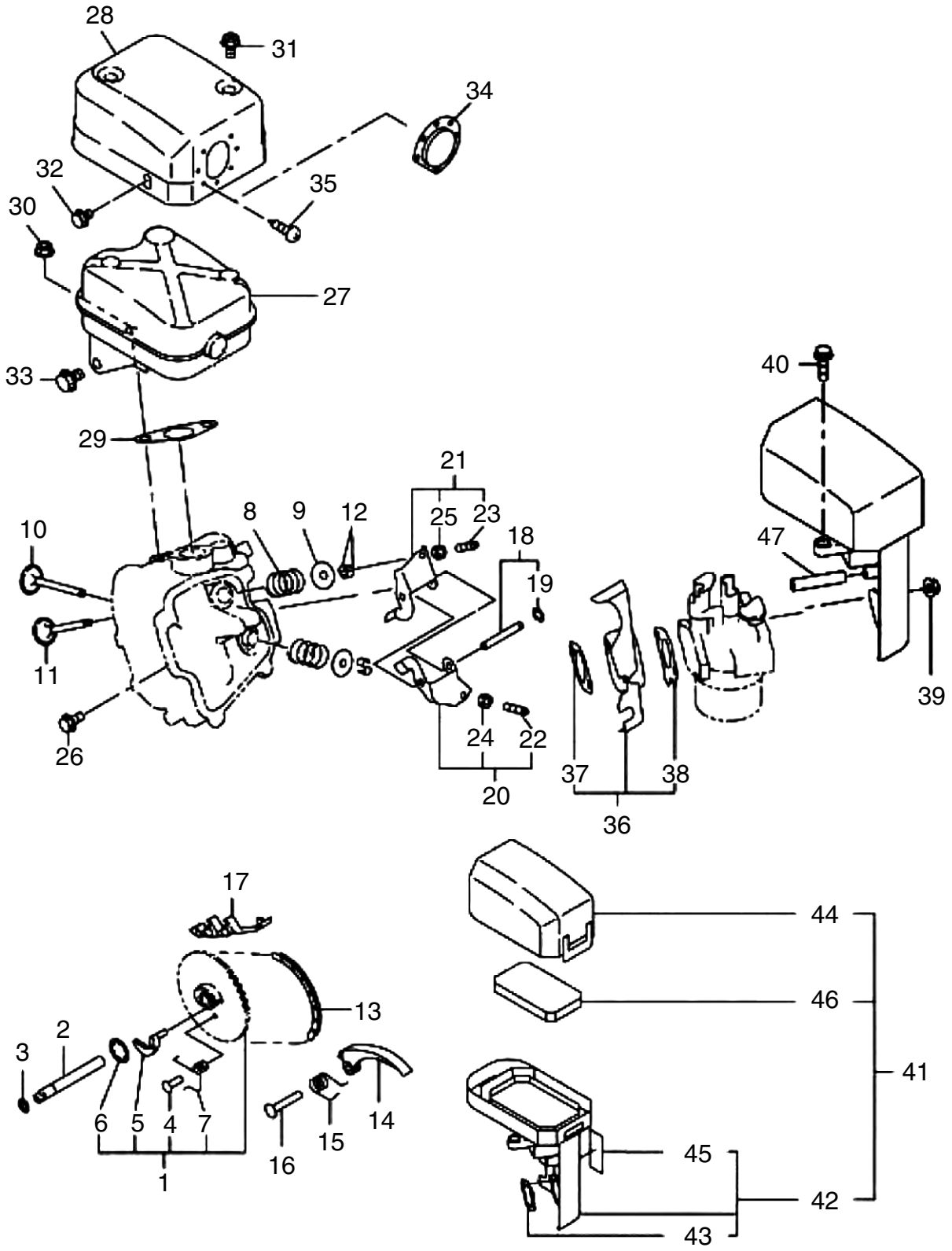
28
31
34
32
35
30
27
33
29
40
21
8
9
12
25
23
18
10
47
19
11
39
24
22
26
37
38
20
36
17
44
13
46
2
3
41
6
5
4
7
14
15
45
16
1
42
43

3 インテーク／エキゾースト

(KR) 富士重工 EX130D 10240

□使用個数は1台に使用する個数で入り数ではありません　□価格は1個あたりの単価です　□表示価格に消費税は含まれておりません

見出番号	部品番号	部品名称	使用個数	備考	希望小売価格
1	277-31601-71	カムシャフトCP	1		7,150
2	277-35101-01	ピン(カムシャフト)	1		750
3	024-00600-30	Oリング	1		150
4	277-38601-03	ピン(スプリング)	1		100
5		リリースレバー	1		供給打切
6	277-36501-03	クリップ	1		100
7	277-38702-03	リターンスプリング	1		150
8	279-33601-03	バルブスプリング	2		200
9	269-33701-03	スプリングリテーナ	2		300
10	276-33402-H3	インテークバルブ	1		1,100
11	276-33502-H3	エキゾーストバルブ	1		1,700
12	132-10KA0-31	コレットバルブ	4		100
13		タイミングチェーンCP	1	86LINK	供給打切
14	20A-36911-03	テンショナー	1		250
15	277-37101-03	スプリング(テンショナー)	1		200
16	277-36902-03	ピン(テンショナー)	1		200
17	20A-36913-03	チェーンガイド	1		250
18	277-35004-11	ピン、ロッカーCP	1		250
19	003-13050-00	クリップ	1		100
20	277-36201-00	ロッカーアーム, IN, AY	1		1,700
21	277-36202-00	ロッカーアーム, EX, AY	1		1,600
22	014-90500-20	アジャスティングスクリュー	1		150
23	014-90500-20	アジャスティングスクリュー	1		150
24	017-00500-30	ナット	1		100
25	017-00500-30	ナット	1		100
26	011-00600-20	フランジボルト	1		100
27	24H-30101-J1	マフラーCP	1		5,650
28	24H-34201-41	マフラーカバーCP	1		2,000
29	277-35201-13	ガスケット、マフラー	1	T=0.2	250
30	002-38080-00	フランジナット	2		100
31	015-20600-90	タッピングボルト	2		100
32	011-00600-10	フランジボルト	1		100
33	011-00803-20	フランジボルト	1		100
34		スクリーンCP	1		供給打切
35	015-00400-60	ボルト	2		100
36	20A-32902-01	インシュレータCP	1		1,350
37	20A-35903-03	ガスケット2(インシュレーター)	1	T=0.5	150
38	20A-35902-03	ガスケット1(インシュレーター)	1	T=0.5	150
39	002-38060-00	フランジナット	2		100
40	001-04062-00	フランジボルト	1		100

3 インテーク／エキゾースト

(KR) 富士重工 EX130D 10240

□使用個数は1台に使用する個数で入り数ではありません　□価格は1個あたりの単価です　□表示価格に消費税は含まれておりません

見出番号	部品番号	部品名称	使用個数	備考	希望小売価格
41		エアクリーナーＡＹ	1		供給打切
42	277-32601-18	ベースCP	1		2,450
43	277-32604-08	ガスケット(インナーベント)	1		300
44	277-32602-18	エアクリーナーカバー	1		2,100
45	277-32609-08	ラベル	1		150
46	277-32603-08	クリーナーエレメント	1		750
47	085-10800-00	ラバーパイプ	1	8x11xM	900

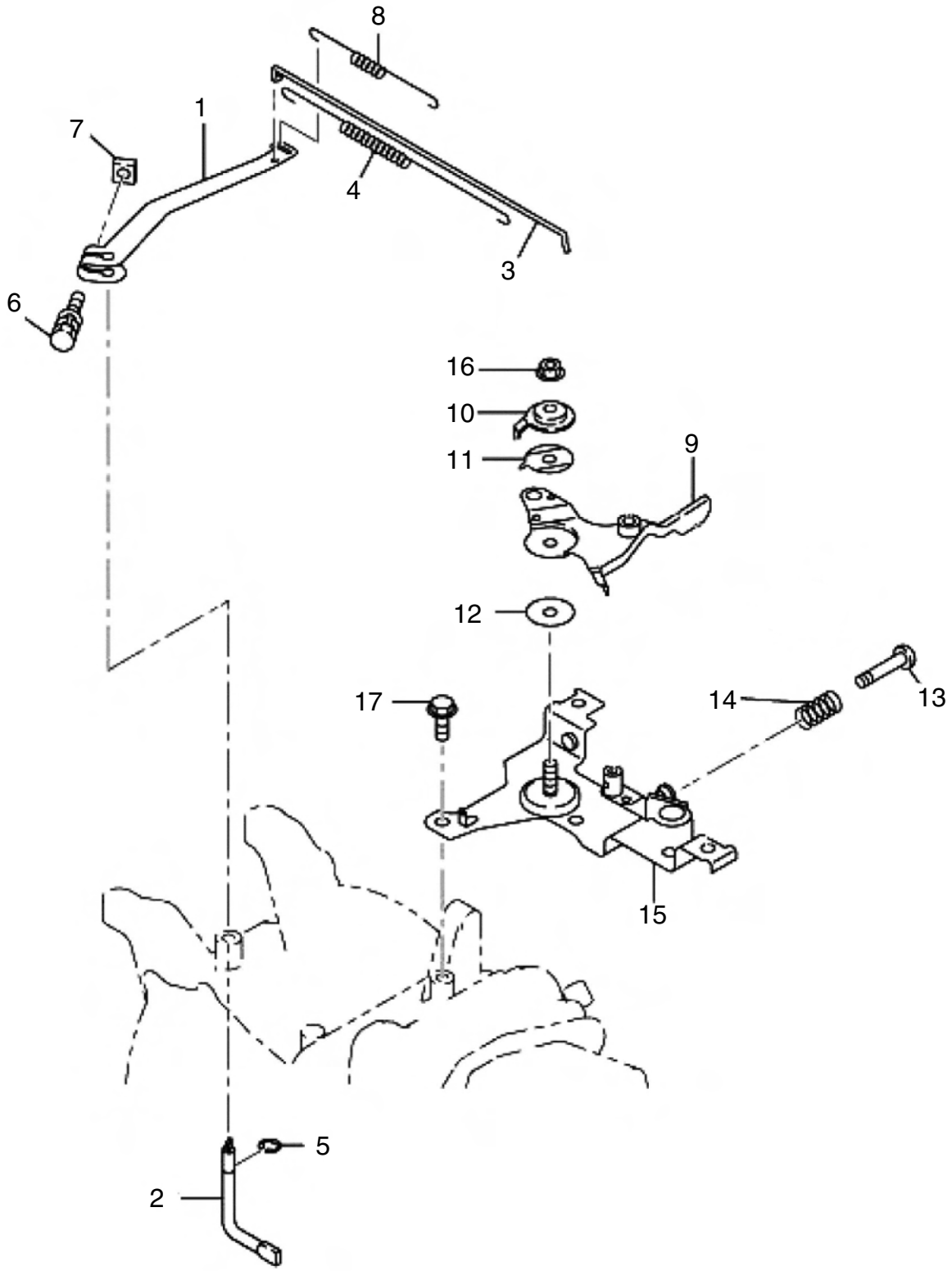
8
1
7
4
3
6
16
10
11
9
12
17
14
13
15
5
2

4 ガバナオペレーション

(KR) 富士重工 EX130D 10240

□使用個数は1台に使用する個数で入り数ではありません　□価格は1個あたりの単価です　□表示価格に消費税は含まれておりません

見出番号	部品番号	部品名称	使用個数	備考	希望小売価格
1	277-42301-40	ガバナレバーAY	1		800
2	277-42201-33	ガバナシャフト	1		750
3	279-42701-23	ガバナロッド	1		200
4	277-42801-23	ロッドスプリング	1		150
5	003-13050-00	クリップ	1		100
6	013-00602-40	ボルト&ワッシャー	1		100
7	018-60600-20	ナット	1		100
8	277-42510-23	ガバナスプリング	1		200
9		スピードコントロールレバー	1		供給打切
10	277-43502-03	ストッププレート	1		300
11	277-44501-03	ワッシャー	1		100
12	021-70600-70	フリクションワッシャ	1		100
13	004-31062-50	スクリューパンヘッド	1		100
14	237-45004-23	スプリング、アジャスト	1		100
15	277-46002-02	スピードコントロールブラケットUN	1		700
16	002-35060-00	セルフロックナット	1		100
17	011-00600-20	フランジボルト	2		100

クーリング

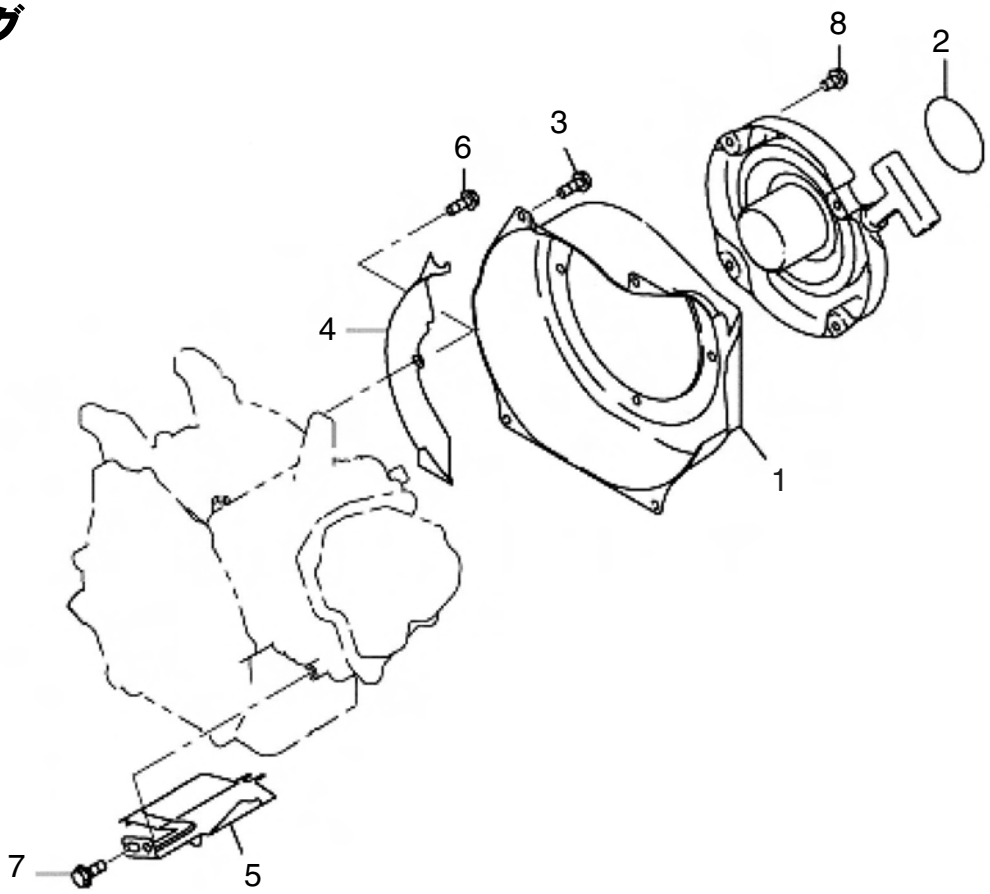

スタータ

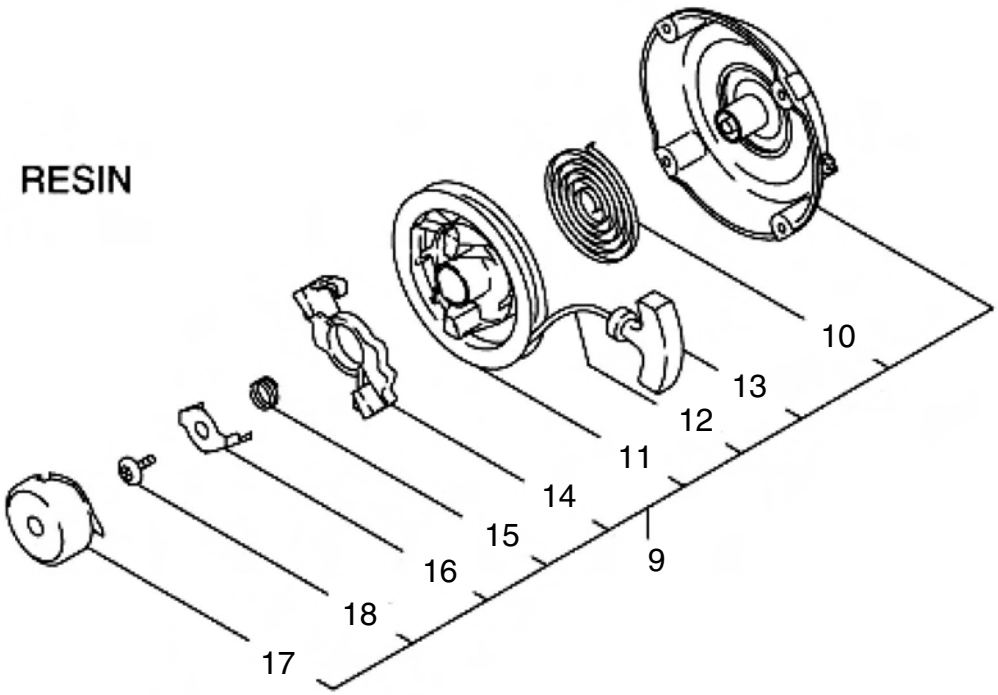

5 クーリング／スターター

(KR) 富士重工 EX130D 10240

□使用個数は1台に使用する個数で入り数ではありません　□価格は1個あたりの単価です　□表示価格に消費税は含まれておりません

見出番号	部品番号	部品名称	使用個数	備考	希望小売価格
1	276-51202-11	ブロアーハウジングCP	1	BLACK	3,600
2	073-20054-71	ラベル、トレードマーク	1	60D	250
3	011-00600-30	フランジボルト	4	6X14	100
4	20A-52711-01	バッフル1(ケース)CP	1		650
5	277-52702-03	バッフル2(ヘッド)	1		1,350
6	001-04061-60	フランジボルト	1		100
7	011-00600-20	フランジボルト	1		100
8	013-00602-81	ボルト＆ワッシャーＡＹ	4		100
9		リコイルスターターＡＹ	1		供給打切
10	226-50716-08	スパイラルスプリング	1		2,350
11	277-50121-08	リール	1		2,650
12		スターターロープ	1	長さ1800MM	供給打切
13	281-50300-18	スターターノブ	1		550
14	281-50325-08	ラチェット	1		450
15	281-50330-08	フリクションスプリング	1		400
16	281-50340-08	フリクションプレート	1		400
17	276-50145-08	スタータープーリー	1		1,750
18	281-50351-08	センタースクリュー	1		400

フューエルタンク

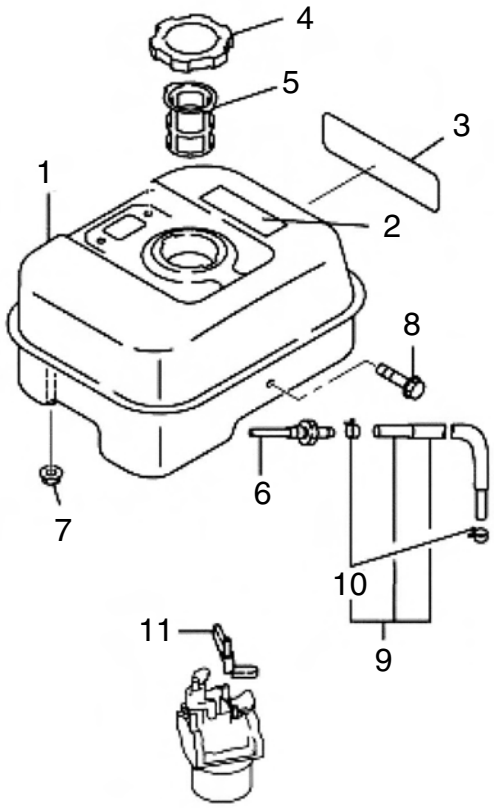

キャブレター

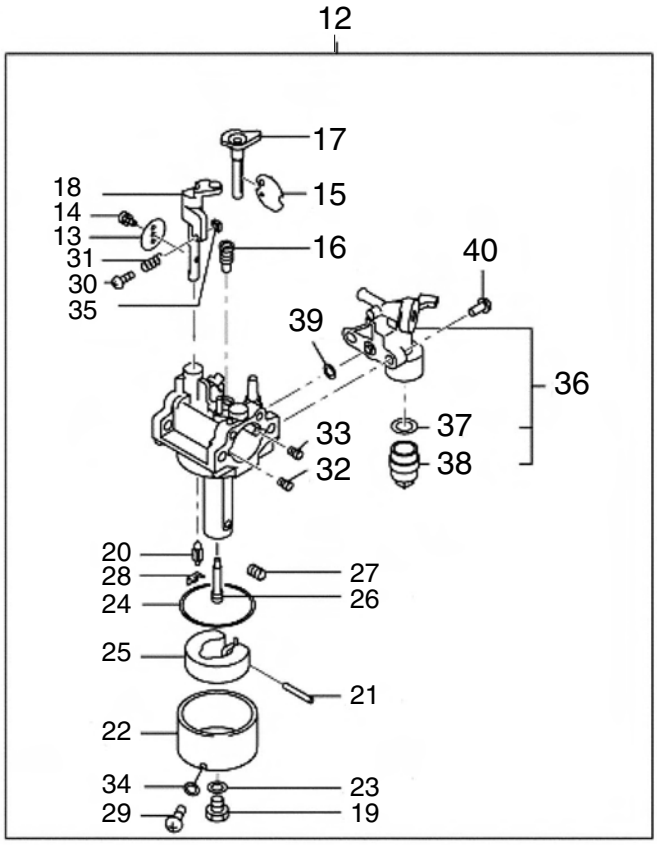

6 フューエルタンク／キャブレター

(KR) 富士重工 EX130D 10240

□使用個数は1台に使用する個数で入り数ではありません　□価格は1個あたりの単価です　□表示価格に消費税は含まれておりません

見出番号	部品番号	部品名称	使用個数	備考	希望小売価格
1	24H-60102-21	フューエルタンクCP	1	BLACK	13,850
2	073-20049-80	ラベル、コーション	1		300
3		ラベル、モデル	1		供給打切
4	043-04400-50	フューエルタンクキャップ	1	BLACK	1,200
5	064-13600-10	フューエルフィルター	1		350
6	050-51200-20	ユニオン	1		500
7	002-38060-00	フランジナット	2		100
8	011-00601-30	フランジボルト	1		100
9	276-62603-11Y	フューエルパイプCP	1		950
10		ホースクランプ	2		供給打切
11	20A-43801-01	チョークレバーCP	1		750
12	276-62301-60	キャブレターAY	1		9,150
13	106-62538-08	スロットルバルブ	1	#200	1,150
14	209-62351-08	スクリュー	1		100
15	277-62525-08	チョークバルブ	1		750
16	246-62420-08	パイロットジェット	1	#40	800
17		チョークレバー	1		供給打切
18	276-62530-18	スロットルシャフト-A	1		2,400
19	227-62451-08	ボルト	1		650
20	277-62500-08	ニードル-A	1		2,400
21	277-62515-08	ピン	1		300
22	277-62506-08	フロートボデー	1		2,850
23	214-62450-08	パッキン	1		100
24	214-62540-08	チャンバーパッキン	1		550
25		フロートAY	1		供給打切
26	276-62440-08	メーンノズル	1		1,850
27	277-62404-18	メーンジェット	1	#70	1,050
28	226-62701-18	クリップ	1		400
29	277-62360-08	ボルト	1		550
30	106-62556-08	スクリュー	1		100
31	283-62357-08	スプリング	1		400
32		エアージェット	1		供給打切
33		エアージェット	1		供給打切
34	236-62541-08	パッキン	1		350
35	277-62553-08	ナット	1		400
36	279-62103-30	フューエルストレーナーAY	1		1,250
37	277-62110-18	パッキン	1		200
38	277-62100-18	カップ	1		350
39	277-62552-08	Oリング ストレーナー	1		400
40	165-62377-08	スクリュー	2		100

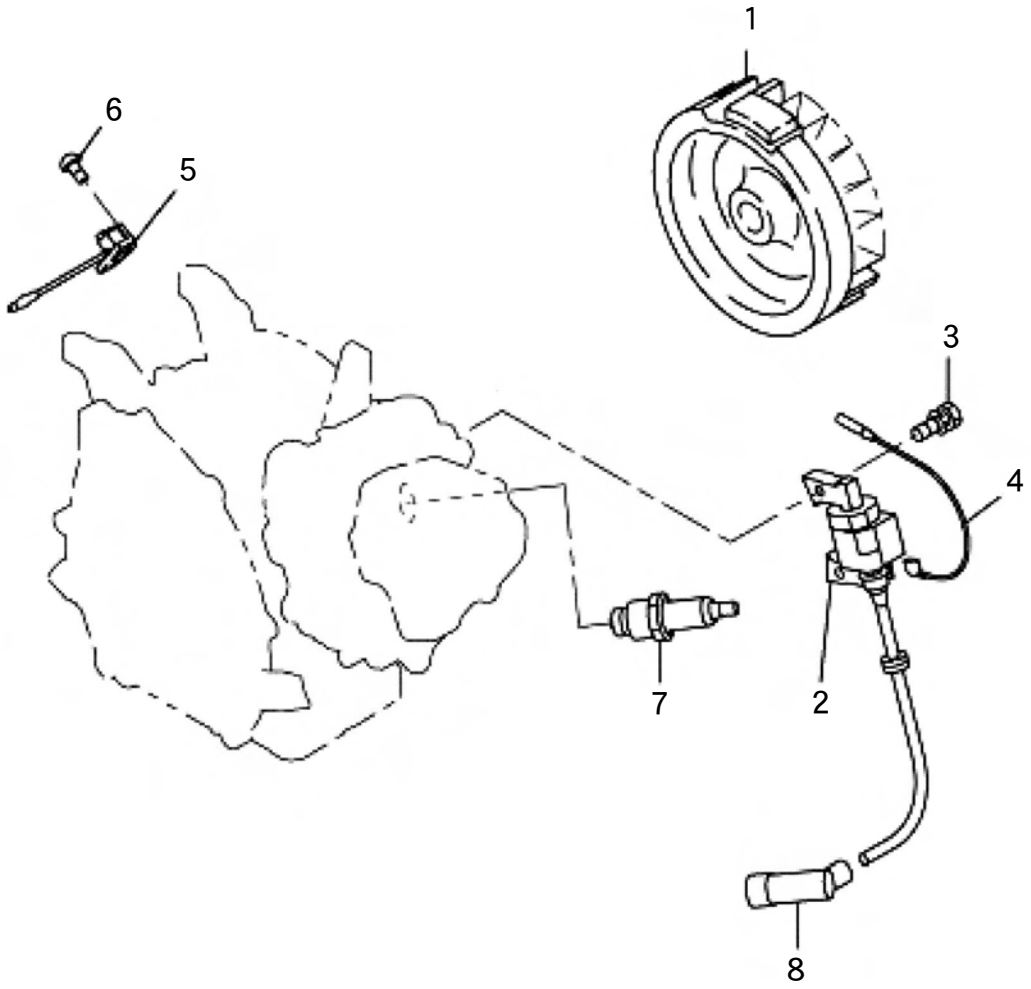
1
6
5
3
4
7
2
8

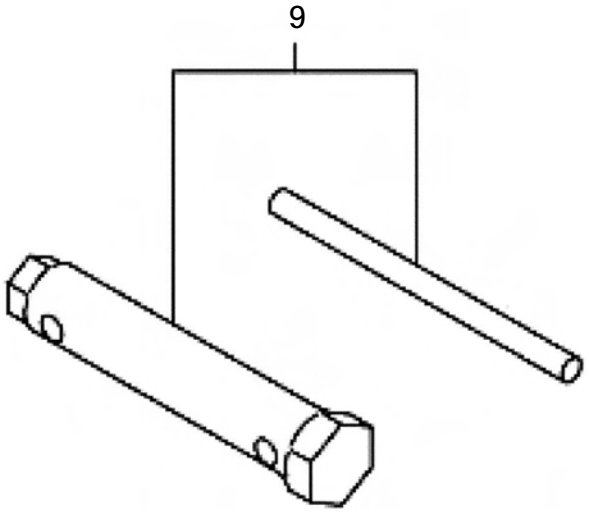
9

7 エレクトリックデバイス／アクセサリーズ

(KR) 富士重工 EX130D 10240

□使用個数は1台に使用する個数で入り数ではありません　□価格は1個あたりの単価です　□表示価格に消費税は含まれておりません

見出番号	部品番号	部品名称	使用個数	備考	希望小売価格
1	276-79230-21	フライホイールCP	1	STD	12,900
2	277-79431-11	イグニッションコイルCP	1	STD	7,650
3	001-14062-50	ボルト&ワッシャー	2		100
4	20A-73101-01	ワイヤ 1 CP	1	L=360 BLACK	650
5	X66-00005-10	スイッチAY	1	60MM	850
6	015-00400-90	タッピングスクリュー、ストップSW	2		100
7	065-01401-50	スパークプラグ	1	BR6HS(NGK)	650
8	X65-50002-71	スパークプラグキャップ	1		400
9	277-90301-J0	アクセサリーツールキット	1		1,450