KOSHIN

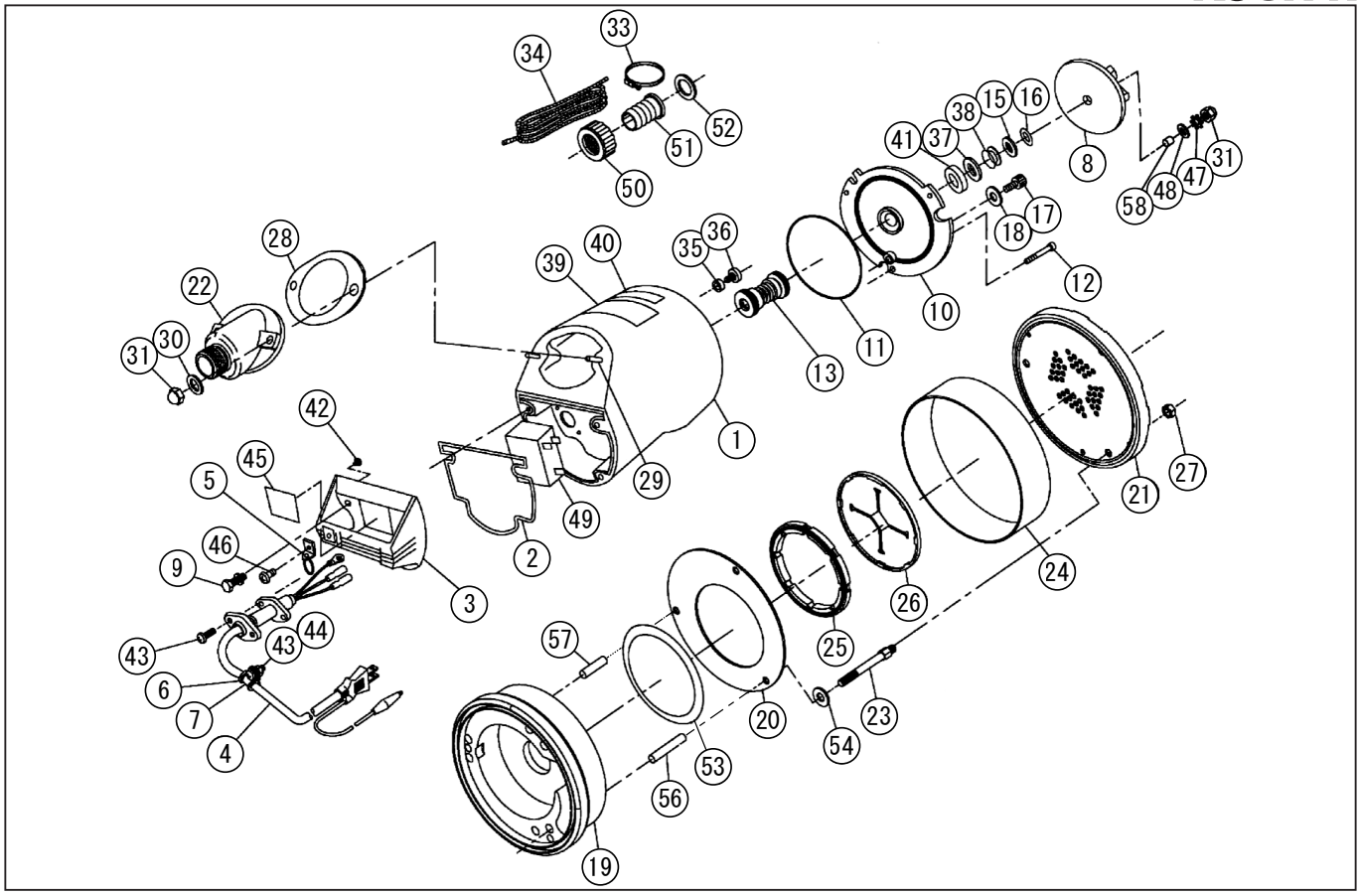

型式名　PX-525L-AAA-3 (043859805) / PX-625L-AAA-3 (043860105)

＊使用個数は１台に使用している個数です。入り数ではありません
＊表示価格は部品一個あたりの税抜き小売価格です

No.	部品コード	部　品　名	使用個数	規　格　・　材　質	単　価	備　　考
1	043814706	PX-5010 400W ﾓｰﾀｰｸﾐ	1		23,900	
2	043028402	PX-50 ﾍｯﾄﾞﾊﾟｯｷﾝ	1	NBR	250	N
3	043026803	PX-50 ﾊﾝﾄﾞﾙ	1	ADC	4,000	
4	043028904	PX-50 電源ｺｰﾄﾞ 5m	1	VCT1.25-3C	5,500	
5	043806601	PX-50 ﾁｪｰﾝｸﾐ	1		1,100	N
6	039003102	PS-40 ｺｰﾄﾞｻﾎﾟｰﾀｰ	1	CR	100	N
7	026001802	BL-3224 ｺｰﾄﾞﾊﾞﾝﾄﾞ	1	SUS	150	N
8	043028508	PX-50 50Hz ｲﾝﾍﾟﾗ	1	PX-525L 用 ｳﾚﾀﾝ	2,400	PA-360(4971770-200258)
8	043028008	PX-50 60HZ ｲﾝﾍﾟﾗ	1	PX-625L 用 ｳﾚﾀﾝ	2,400	PA-359(4971770-200241)
9	743605031	ﾊﾞﾈ座金 ＋ 丸座金組込六角ﾎﾞﾙﾄ	4	M6 × 18SUS	100	N
10	043027105	PX-50 ﾌﾛﾝﾄｶﾊﾞｰ	1	ADC	2,450	
11	889955125	O ﾘﾝｸﾞ	1	G125NBR	150	N
12	734505037	六角穴付ﾎﾞﾙﾄ	3	M5 × 20SUS	100	N
13	039000302	PS-40 ﾒｶﾆｶﾙｼｰﾙ	1	DE560	4,800	
15	043030002	PX-50 ｲﾝﾍﾟﾗﾜｯｼｬ	1	SUS	100	N
16	039002501	PS-40 ｲﾝﾍﾟﾗ調整ﾜｯｼｬ	2	SUS	100	N
17	039003702	PS-40 六角穴付ﾎﾞﾙﾄ	1	SUSM10 × 12	400	N
18	854255010	ｼｰﾙﾜｯｼｬ	1	φ 10	150	N
19	043033402	PX-L ｹｰｼﾝｸﾞ	1	PVC+NBR	6,600	
20	043032902	PX-L ｻｸｼｮﾝ	1	SUS	2,750	
21	043024102	PX-L 吸入板	1	NBR	4,000	
22	043035004	PX-L 吐出ﾌﾗﾝｼﾞ	1	ADC	2,500	
23	043024202	PX-L ｽﾀｯﾄﾞﾎﾞﾙﾄ	3	SUS	650	N
24	043023602	PX-L ｽﾄﾚｰﾅｰｽﾀﾝﾄﾞ	1	SPCC	3,750	
25	043023901	PX-L 密閉ﾘﾝｸﾞ	1	NBR	750	
26	043033101	PX-L 逆止弁	1	NBR	450	
27	827405008	六角ﾅｯﾄ	3	M8 SUS	100	N
28	043028302	PX-50 吐出ﾊﾟｯｷﾝ	1	NBR	200	N
29	043029002	PX-50 植込みﾎﾞﾙﾄ	2	M8 × 36 × 11/21	300	N
30	846005008	平座金	2	小形丸 φ 8SUS	100	N

□単価記入なき部品の販売は行っておりません。　□単価は予告なく変更することがあります。　□表示価格に消費税は含まれておりません。　□送料は別途料金がかかります。

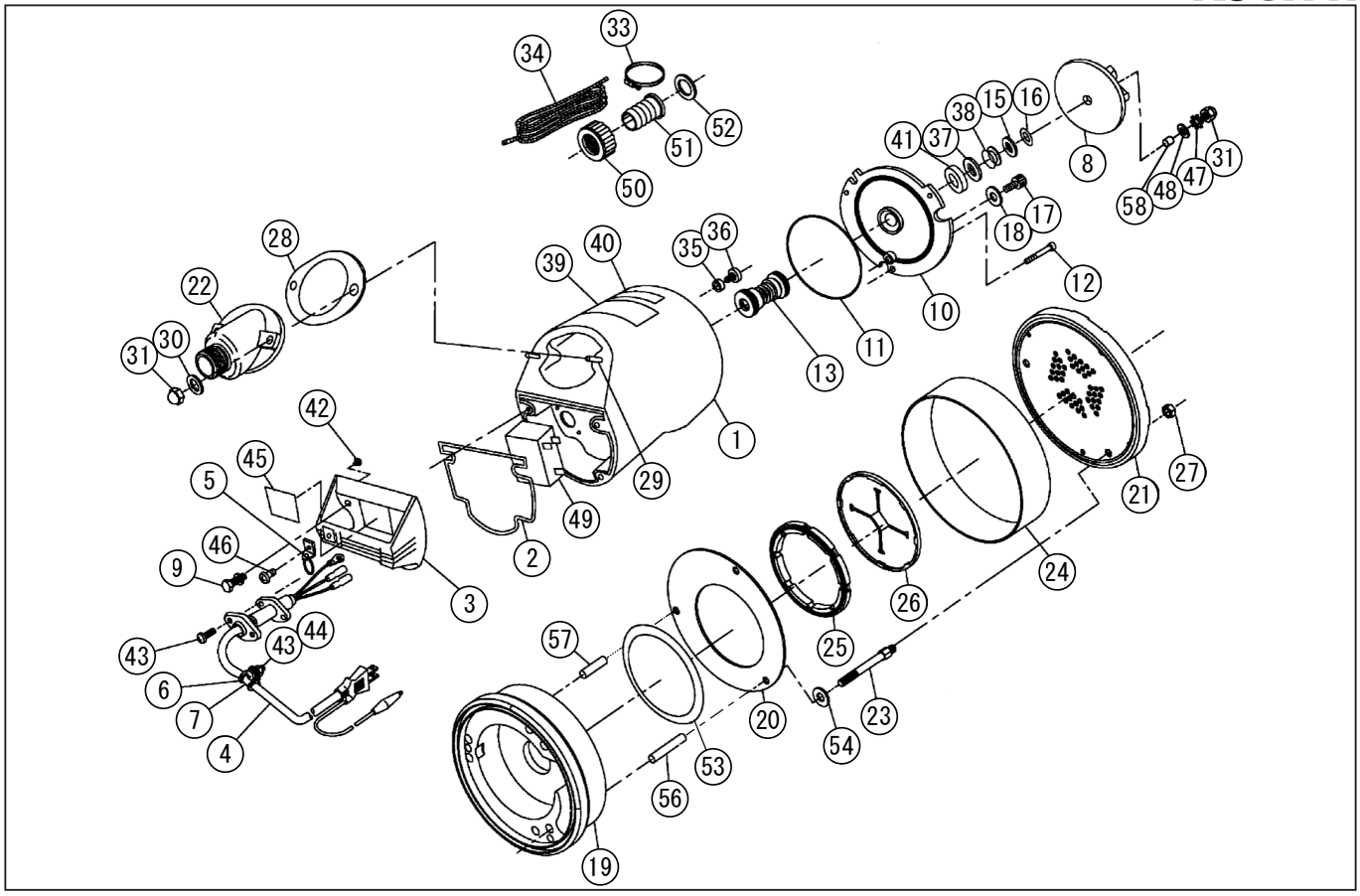

型式名　PX-525L-AAA-3 (043859805) / PX-625L-AAA-3 (043860105)

＊使用個数は１台に使用している個数です。入り数ではありません
＊表示価格は部品一個あたりの税抜き小売価格です

No.	部品コード	部　品　名	使用個数	規　格　・　材　質	単　価	備　　考
31	835305008	六角袋ﾅｯﾄ	3	M8 SUS	150	N
33	940019032	ﾎ-ｽﾊﾞﾝﾄﾞ	1	φ 32	150	N
34	039010103	PS-40 ﾛｰﾌﾟ	1	5m ﾅｲﾛﾝ	400	
35	034014202	SM ｼｰﾙﾘﾝｸﾞ	1	NBR	100	N
36	034015301	SM ﾊﾞｲﾝﾄﾞ小ﾈｼﾞ	1	M6 × 8SUS	100	N
37	043030102	PX-50 ｽﾗｽﾄﾜｯｼｬ	1	SUS	750	N
38	895154014	ｵｲﾙｼｰﾙ	1	VR14A	700	N
39	043029703	PX-50 ﾛｺﾞﾗﾍﾞﾙ	1		150	
40	043029802	PX-50 注意ﾗﾍﾞﾙ	1		100	N
41	043029902	PX-50 ｽﾗｽﾄﾊﾟｯｷﾝ	1	CR	100	N
42	707820074	ﾊﾞﾈ座金組込十字穴付ﾅﾍﾞ小ﾈｼﾞ	1	M4 × 6SWRM	100	N
43	703305100	十字穴付ﾅﾍﾞ小ﾈｼﾞ平先	2	M5 × 10 SUS	100	N
44	827305005	六角ﾅｯﾄ	1	M5SUS	100	N
45	043035305	PX-525L-AAA-2 ﾗﾍﾞﾙ	1	ﾃﾄﾛﾝﾌｨﾙﾑ	100	PX-525L 用　N
45	043035405	PX-625L-AAA-2 ﾗﾍﾞﾙ	1	ﾃﾄﾛﾝﾌｨﾙﾑ	100	PX-625L 用　N
46	703305100	十字穴付ﾅﾍﾞ小ﾈｼﾞ平先	2	M5 × 10SUS	100	(703305100)　N
47	845305008	歯付座金	1	外歯形 8BSUS	100	N
48	846505008	平座金	1	ISO φ 8-1.6SUS	100	N
49	043039101	PX-100V ｺﾝﾃﾞﾝｻｰ	1	40 μ F × 220VAC	4,250	
50	034078101	SM-25 ｶｯﾌﾟﾘﾝｸﾞ	1	ABS 黒	350	N
51	034078201	SM-25 ﾀｹﾉｺﾆｯﾌﾟﾙ	1	ABS 黒	250	
52	034006502	SM-25 ｶｯﾌﾟﾘﾝｸﾞﾊﾟｯｷﾝ	1	CR	200	N
53	043036002	PX-L 吸入ﾊﾟｯｷﾝ	1	NBR	550	N
54	854255008	ｼｰﾙﾜｯｼｬ	3	φ 8	100	N
56	043036102	PX-L ｽﾍﾟｰｻｰ（長）	2	SUS	550	N
57	043036202	PX-L ｽﾍﾟｰｻｰ（短）	1	SUS	500	N
58	043044102	PX-50 ｲﾝﾍﾟﾗ押さえ用ﾌﾞｯｼｭ	1		350	N
	039038301	流動ﾊﾟﾗﾌｨﾝ	1	100cc 容器入り	450	使用量：230cc
	043028707	PX ｼﾘｰｽﾞ 和文取説	1		400	N

□単価記入なき部品の販売は行っておりません。　□単価は予告なく変更することがあります。　□表示価格に消費税は含まれておりません。　□送料は別途料金がかかります。