KOSHIN

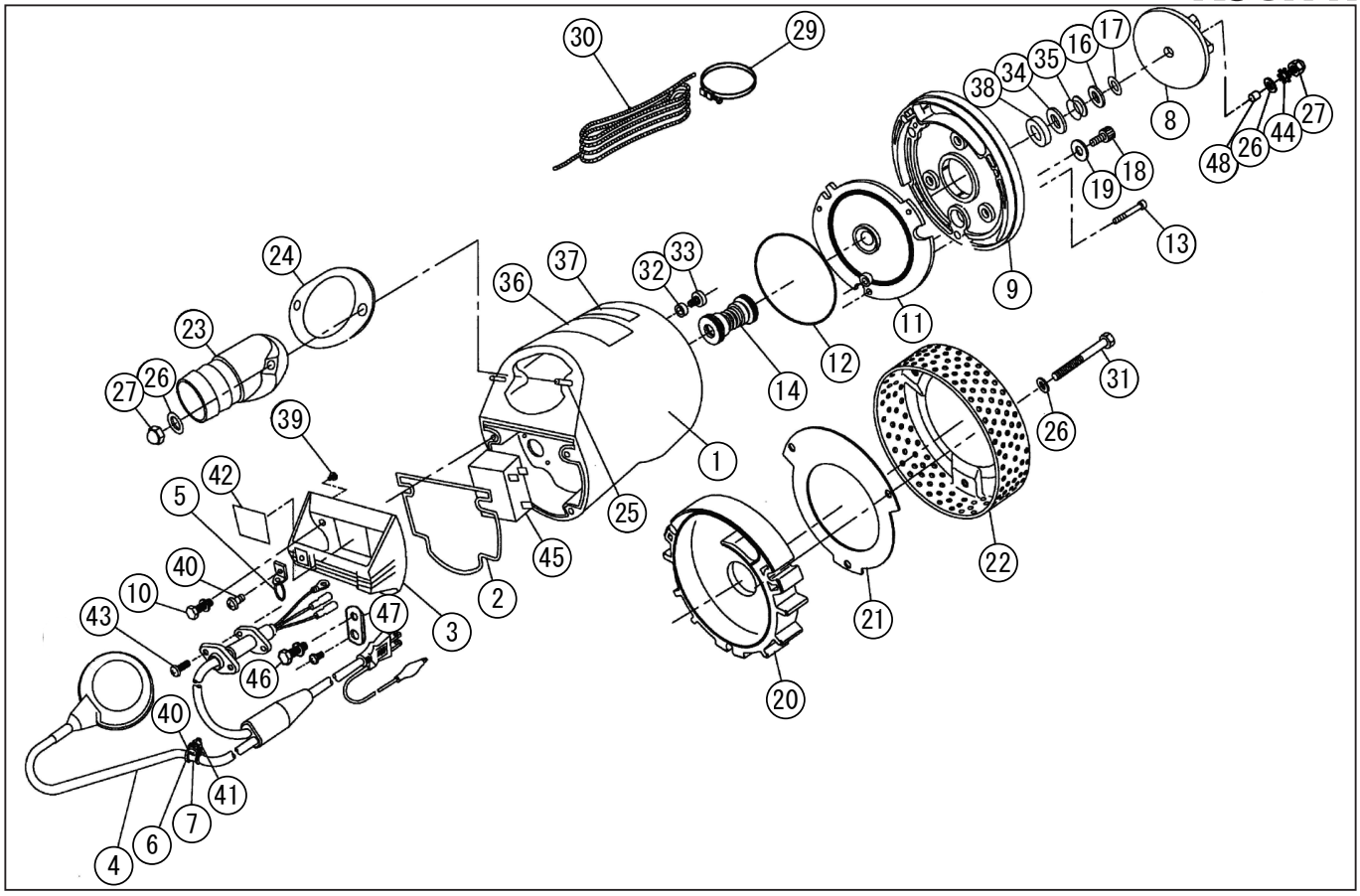

型式名　PX-550A-AAA-4 (043859905) / PX-650A-AAA-4 (043860005)

＊使用個数は１台に使用している個数です。入り数ではありません
＊表示価格は部品一個あたりの税抜き小売価格です

No.	部品コード	部　品　名	使用個数	規　格　・　材　質	単　価	備　　考
1	043809302	PX-5010A 400W ﾓｰﾀｰｸﾐ	1		-	
2	043028402	PX-50 ﾍｯﾄﾞﾊﾟｯｷﾝ	1	NBR	250	N
3	043026803	PX-50 ﾊﾝﾄﾞﾙ	1	ADC	4,000	
4	043822204	PX-A ﾌﾛｰﾄ付電源ｺｰﾄﾞ	1		16,500	
5	043806602	PX-50 ﾁｪｰﾝｸﾐ	1		1,100	N
6	039003102	PS-40 ｺｰﾄﾞｻﾎﾟｰﾀｰ	1	CR	100	N
7	026001802	BL-3224 ｺｰﾄﾞﾊﾞﾝﾄﾞ	1	SUS	150	N
8	043028508	PX-50 50Hz ｲﾝﾍﾟﾗ	1	PX-550A 用 ｳﾚﾀﾝ	2,400	PA-360(4971770-200258)
8	043028008	PX-50 60HZ ｲﾝﾍﾟﾗ	1	PX-650A 用 ｳﾚﾀﾝ	2,400	PA-359(4971770-200241)
9	043027303	PX-50 背面ﾗｲﾅｰ	1	PVC+NBR	3,050	
10	743605031	ﾊﾞﾈ座金＋丸座金組込六角ﾎﾞﾙﾄ	3	M6 × 18SUS	100	N
11	043027105	PX-50 ﾌﾛﾝﾄｶﾊﾞｰ	1	ADC	2,450	
12	889955125	Oﾘﾝｸﾞ	1	G125NBR	150	N
13	734505037	六角穴付ﾎﾞﾙﾄ	3	M5 × 20SUS	100	N
14	039000302	PS-40 ﾒｶﾆｶﾙｼｰﾙ	1	DE560	4,800	
16	043030001	PX-50 ｲﾝﾍﾟﾗﾜｯｼｬ	1	SUS	100	N
17	039002501	PS-40 ｲﾝﾍﾟﾗ調整ﾜｯｼｬ	2	SUS	100	N
18	039003702	PS-40 六角穴付ﾎﾞﾙﾄ	1	SUSM10 × 12	400	N
19	854255010	ｼｰﾙﾜｯｼｬ	1	φ 10	150	N
20	043027404	PX-50 ｹｰｼﾝｸﾞ	1	ｳﾚﾀﾝ	3,250	
21	043026902	PX-50 ｻｸｼｮﾝ	1	SUS	1,900	
22	043027002	PX-50 ｽﾄﾚｰﾅｰ	1	SPCC	3,650	
23	043027202	PX-50 吐出ﾌﾗﾝｼﾞ	1	ADC	1,700	
24	043028302	PX-50 吐出ﾊﾟｯｷﾝ	1	NBR	200	N
25	043029001	PX-50 植込みﾎﾞﾙﾄ	2	M8 × 36 × 11/21	300	N
26	846005008	平座金	6	小形丸 φ 8SUS	100	N
27	835305008	六角袋ﾅｯﾄ	3	M8 SUS	150	N
29	940019060	ﾎｰｽﾊﾞﾝﾄﾞ	1	φ 60	200	N
30	039010103	PS-40 ﾛｰﾌﾟ	1	5m ﾅｲﾛﾝ	400	
31	735705162	六角ﾎﾞﾙﾄ並目中平先	3	M8 × 70SUS	200	N

□単価記入なき部品の販売は行っておりません。　□単価は予告なく変更することがあります。　□表示価格に消費税は含まれておりません。　□送料は別途料金がかかります。

KOSHIN

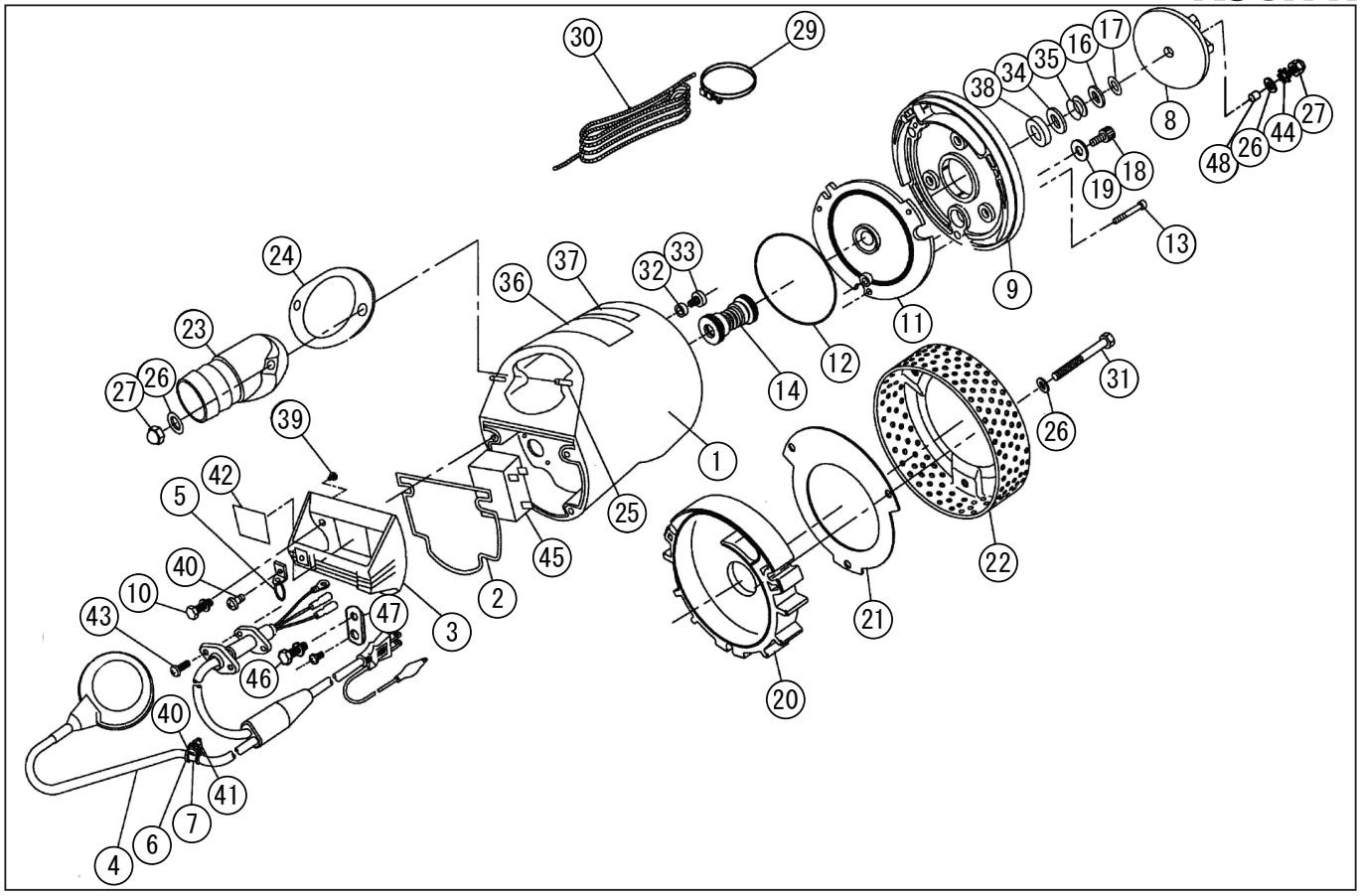

＊使用個数は１台に使用している個数です。入り数ではありません

型式名　PX-550A-AAA-4 (043859905) / PX-650A-AAA-4 (043860005)

＊表示価格は部品一個あたりの税抜き小売価格です

No.	部品コード	部　品　名	使用個数	規　格　・　材　質	単　価	備　　考
32	034014203	SM ｼｰﾙﾘﾝｸﾞ	1	NBR	100	N
33	034015301	SM ﾊﾞｲﾝﾄﾞ小ﾈｼﾞ	1	M6 × 8SUS	100	N
34	043030102	PX-50 ｽﾗｽﾄﾜｯｼｬ	1	SUS	750	N
35	895154014	ｵｲﾙｼｰﾙ	1	VR14A	700	N
36	043029702	PX-50 ﾛｺﾞﾗﾍﾞﾙ	1		150	N
37	043029801	PX-50 注意ﾗﾍﾞﾙ	1		100	N
38	043029902	PX-50 ｽﾗｽﾄﾊﾟｯｷﾝ	1	CR	100	N
39	707820074	ﾊﾞﾈ座金組込十字穴付ﾅﾍﾞ小ﾈｼﾞ	1	M4 × 6SWRM	100	N
40	703305100	十字穴付ﾅﾍﾞ小ﾈｼﾞ平先	2	M5 × 10SUS	100	N
41	827605005	六角ﾅｯﾄ	1	M5 SUS	100	N
42	043032306	PX-550A-AAA-4 ﾗﾍﾞﾙ	1	ﾃﾄﾛﾝﾌｨﾙﾑ	100	N
42	043032406	PX-650A-AAA-4 ﾗﾍﾞﾙ	1	ﾃﾄﾛﾝﾌｨﾙﾑ	100	N
43	703305102	十字穴付ﾅﾍﾞ小ﾈｼﾞ平先	2	M5 × 14SUS	100	N
44	845305008	歯付座金	1	外歯形 8BSUS	100	N
45	043039102	PX-100V ｺﾝﾃﾞﾝｻｰ	1	40 μ F × 220VAC	4,250	
46	743605032	ﾊﾞﾈ座金 + 丸座金組込六角ﾎﾞﾙﾄ	1	M6 × 20SUS	100	N
47	039033002	PSK-32A ｻﾎﾟｰﾄﾌﾟﾚｰﾄ	1	SUS	200	N
48	043044101	PX-50 ｲﾝﾍﾟﾗ押さえ用ﾌﾞｯｼｭ	1		350	N
	039038301	流動ﾊﾟﾗﾌｨﾝ	3	100cc 容器入り	450	使用量：230cc
	043028708	PX ｼﾘｰｽﾞ 和文取説	1		-	N

□単価記入なき部品の販売は行っておりません。　□単価は予告なく変更することがあります。　□表示価格に消費税は含まれておりません。　□送料は別途料金がかかります。