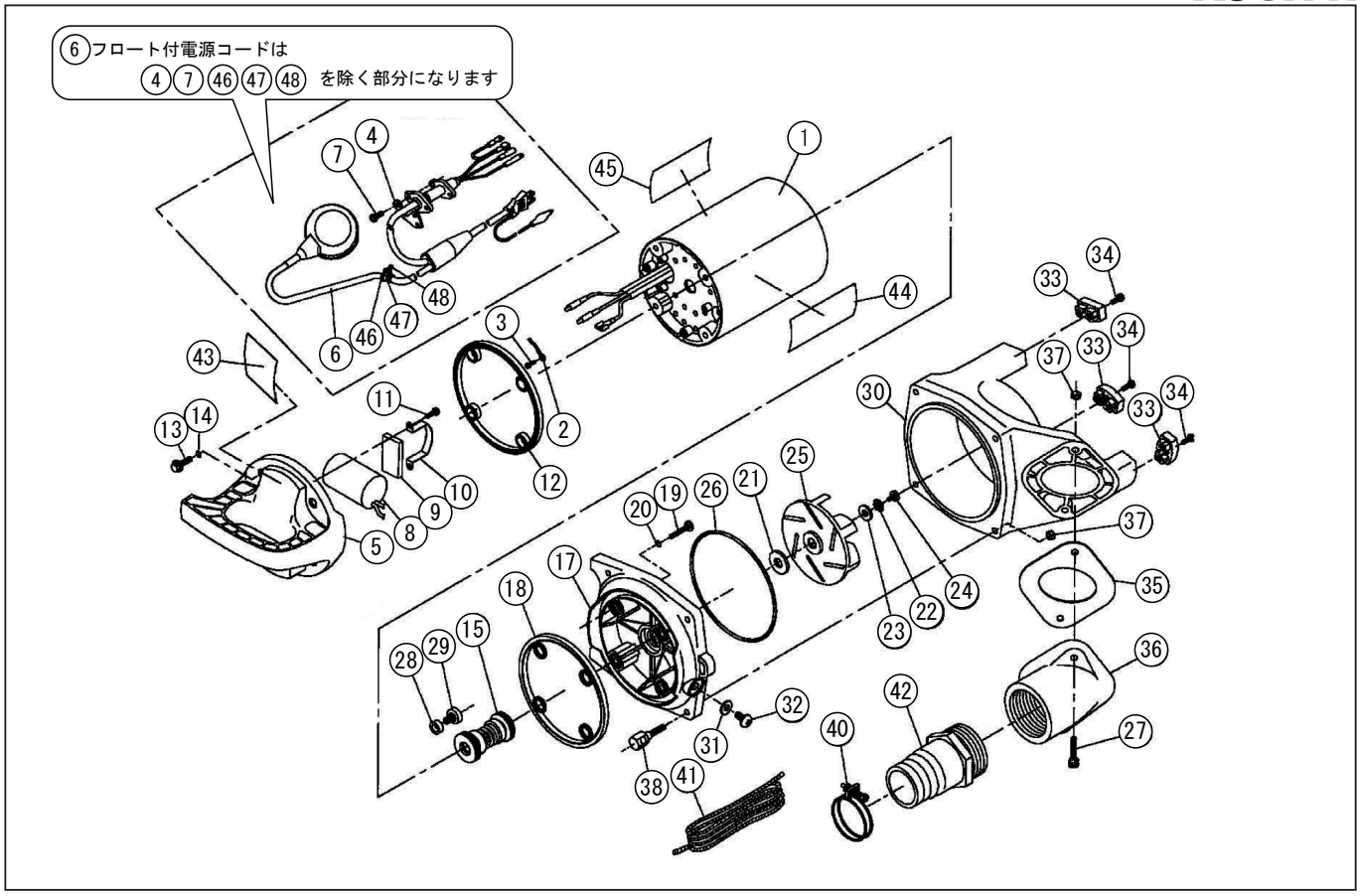

型式名　PZ-540A/PZ-640A-AAA-2 (039865404/039865504)

＊使用個数は１台に使用している個数です。入り数ではありません
＊表示価格は部品一個あたりの税抜き小売価格です

No.	部品コード	部　品　名	使用個数	規　格　・　材　質	単　価	備　　考
1	039812605	PZ-5010 ﾓｰﾀｰｸﾐ	1	100V	24,200	
2	039812703	PZ-50 ｱｰｽ線ｸﾐ	1		200	N
3	707819074	ﾊﾞﾈ座金組込十字穴付ﾅﾍﾞ小ﾈｼﾞ	1	M4 × 6SWRM	100	N
4	039070902	PZ-50A ｻﾎﾟｰﾄﾌﾟﾚｰﾄ	1	SUS	600	N
5	039063105	PZ-50 ﾍｯﾄﾞｶﾊﾞｰ	1		4,300	
6	039821504	PZ-A ﾌﾛｰﾄ付電源ｺｰﾄﾞ	1		17,600	
7	703305104	十字穴付ﾅﾍﾞ小ﾈｼﾞ平先	2	M5 × 20SUS	100	N
8	039067203	PZ-50 ｺﾝﾃﾞﾝｻｰ	1	100V	3,650	
9	052082501	KP-501T ﾄﾗﾝｽ用ｽﾎﾟﾝｼﾞ	1		100	N
10	039064102	PZ-50 ｺﾝﾃﾞﾝｻｰﾎﾙﾀﾞｰ	1	SPC	200	N
11	718519032	十字穴付ﾀｯﾋﾟﾝｸﾞﾈｼﾞ	2	4 × 6SWRM	100	N
12	039063802	PZ-50 ﾍｯﾄﾞﾊﾟｯｷﾝ	1		400	N
13	039068801	PZ-50 ﾌﾗﾝｼﾞ付六角ﾎﾞﾙﾄ	4	M6 × 20SUS	500	N
14	889852006	O ﾘﾝｸﾞ	4	P6CR	100	N
15	039000302	PS-40 ﾒｶﾆｶﾙｼｰﾙ	1	DE560	4,800	
17	039063206	PZ-50 ﾌﾛﾝﾄﾌﾞﾗｹｯﾄ	1	PPS+G	6,700	
18	039063704	PB-50 ﾌﾚｰﾑﾊﾟｯｷﾝ	1		650	N
19	703905119	十字穴付ﾄﾗｽﾈｼﾞ	4	M6 × 35SUS	100	N
20	889855006	O ﾘﾝｸﾞ	4	P6NBR	100	N
21	039064302	PZ-50 ｲﾝﾍﾟﾗﾜｯｼｬ	1	SUS	150	N
22	845305006	歯付座金	1	外歯形 6BSUS	100	N
23	846205110	平座金	1	φ 6 × 16 × 1.0SUS	100	N
24	703905113	十字穴付ﾄﾗｽﾈｼﾞ	1	M6 × 12SUS	100	N
25	039063502	PZ-50 50Hz ｲﾝﾍﾟﾗ	1	PA+G	1,850	
25	039063602	PZ-50 60Hz ｲﾝﾍﾟﾗ	1	PA+G	1,850	
26	889955220	O ﾘﾝｸﾞ	1	G140NBR	200	N
27	748605040	十字穴付六角ﾎﾞﾙﾄ SW･PW	2	M6 × 40SUS	100	N
28	034014203	SM ｼｰﾙﾘﾝｸﾞ	1	NBR	100	N
29	034015301	SM ﾊﾞｲﾝﾄﾞ小ﾈｼﾞ	1	M6 × 8SUS	100	N
30	039067503	PZ-40 ｹｰｼﾝｸﾞ	1	PA+G	6,600	

□単価記入なき部品の販売は行っておりません。　□単価は予告なく変更することがあります。　□表示価格に消費税は含まれておりません。　□送料は別途料金がかかります。

KOSHIN

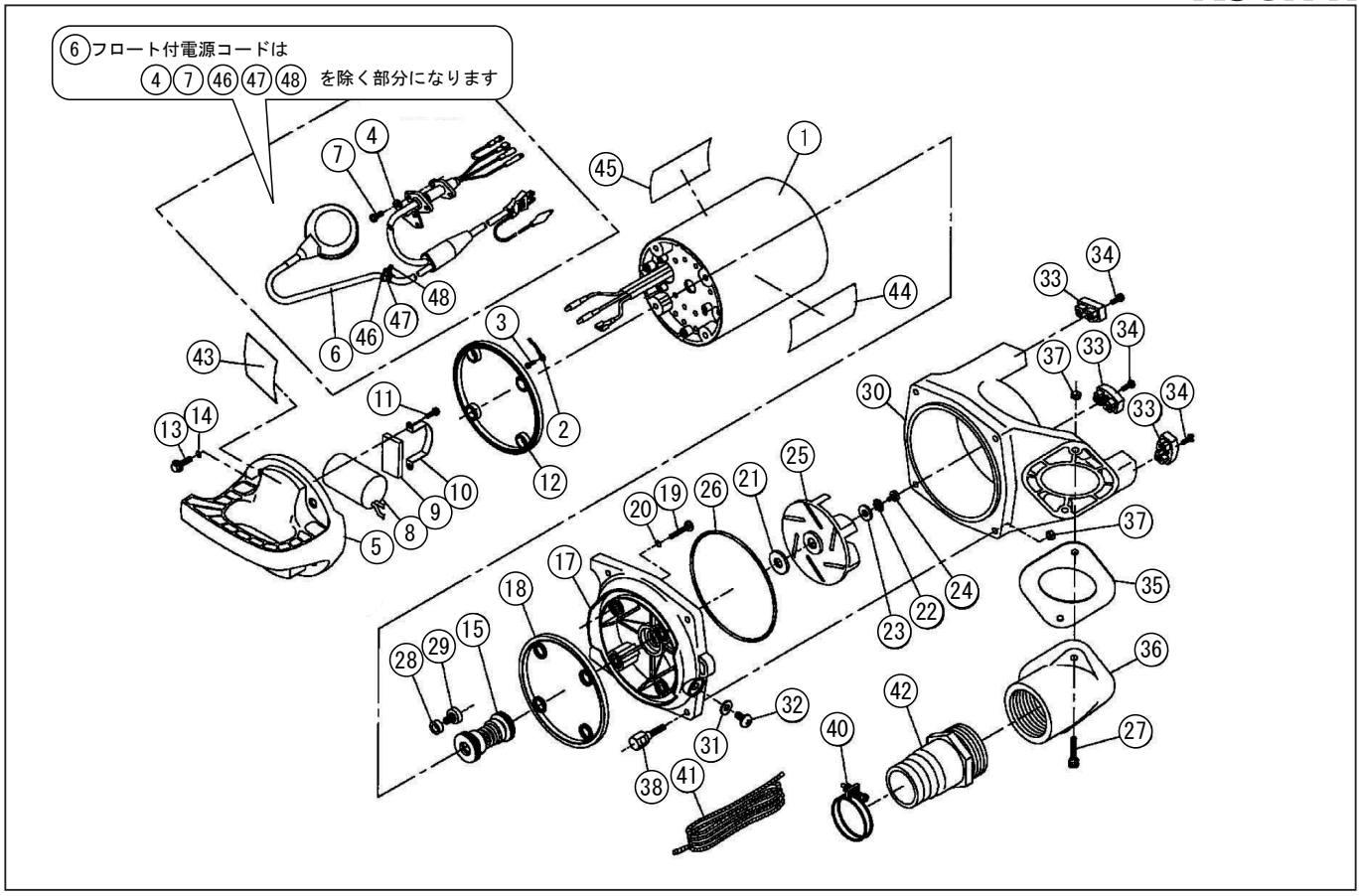

＊使用個数は１台に使用している個数です。入り数ではありません
＊表示価格は部品一個あたりの税抜き小売価格です

型式名　PZ-540A/PZ-640A-AAA-2 (039865404/039865504)

No.	部品コード	部　品　名	使用個数	規　格　・　材　質	単　価	備　　考
31	854205010	ｼｰﾙﾜｯｼｬ	1	W10SUS	350	N
32	703305149	十字穴付ﾅﾍﾞ小ﾈｼﾞ平先	1	M10 × 16SUS	300	N
33	039064002	PZ-50 ｸｯｼｮﾝｺﾞﾑ	3	CR	250	N
34	718605054	十字穴付ﾀｯﾋﾟﾝｸﾞﾈｼﾞ	3	5 × 14SUS	100	N
35	039063902	PZ-50 ﾌﾗﾝｼﾞﾊﾟｯｷﾝ	1	CR	450	N
36	039067402	PZ-40 内ﾈｼﾞﾌﾗﾝｼﾞ	1	PA+G	1,350	
37	827405006	六角ﾅｯﾄ	6	M6 SUS	100	N
38	039064401	PZ 穴付ﾎﾞﾙﾄ	4	M6 × 35SUS	750	N
40	940019046	ﾎｰｽﾊﾞﾝﾄﾞ	1	φ 46	150	N
41	039010102	PS-40 ﾛｰﾌﾟ	1	5m ﾅｲﾛﾝ	400	
42	039021402	PS-40 ﾀｹﾉｺﾆｯﾌﾟﾙ	1		900	PA-43(4971770-100428)
43	039070005	PZ-540A-AAA-2 銘板	1		100	N
43	039069905	PZ-640A-AAA-2 銘板	1		100	N
44	039068602	PZ ﾛｺﾞﾗﾍﾞﾙ	1		250	N
45	039068702	PZ 注意ﾗﾍﾞﾙ	1		300	N
46	039003101	PS-40 ｺｰﾄﾞｻﾎﾟｰﾀｰ	1	CR	100	N
47	026001801	BL-3224 ｺｰﾄﾞﾊﾞﾝﾄﾞ	1	SUS	150	N
48	707805046	ﾊﾞﾈ座金組込十字穴付ﾅﾍﾞ小ﾈｼﾞ	1	M5 × 12SUS	100	N
	039038301	流動ﾊﾟﾗﾌｨﾝ	3	100cc 容器入り	450	使用量：210cc
	039067805	PZ(-A) 和文取説	1		650	N

□単価記入なき部品の販売は行っておりません。　□単価は予告なく変更することがあります。　□表示価格に消費税は含まれておりません。　□送料は別途料金がかかります。