□単価記入なき部品の販売は行っておりません。
□単価は予告なく変更することがあります。
□表示価格に消費税は含まれておりません。
□送料は別途料金がかかります。

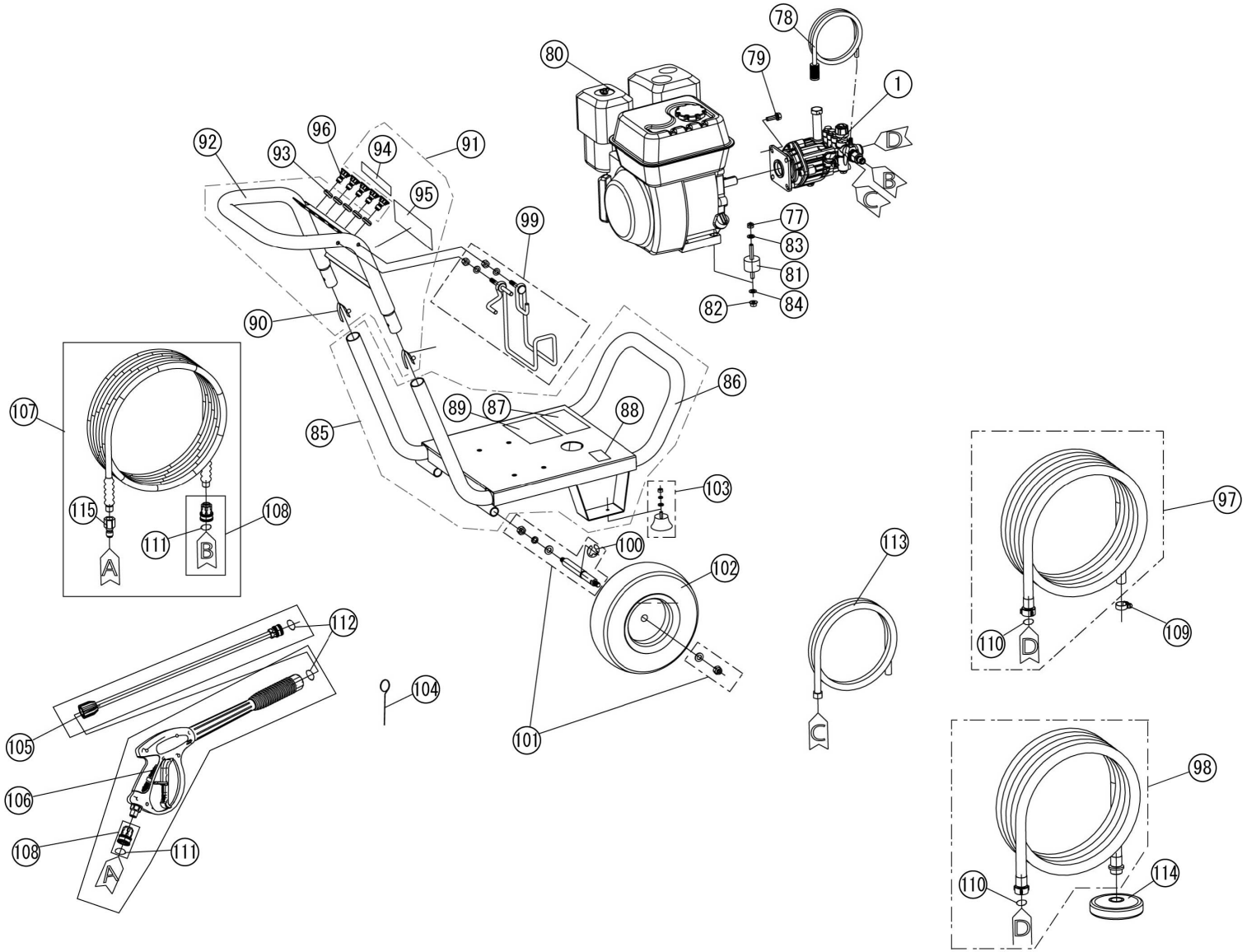

Copyright(c) KOSHIN Ltd. All Rights Reserved.

□単価記入なき部品の販売は行っておりません。 □単価は予告なく変更することがあります。

□表示価格に消費税は含まれておりません。 □送料は別途料金がかかります。

No.	品番	品名	規格・材質	構成数	定価	備考
1	059814603	JCE-1408UDXポンプ本体クミ		1	43,300	
77	059188001	JCE ﾅｲﾛﾝﾅｯﾄ	M8	4	200	(N)
78	059178101	JCE洗剤吸引ホース	1.4M	1	700	
79	059179701	六角ﾌﾗﾝｼﾞ付ﾎﾞﾙﾄ	M8×20	4	200	(N)
80	059176102	K180-A1-K	φ19.05 KEY	1	0	
81	059180201	JCE-1408DX防振ゴム		4	2,100	
82	059180301	六角フランジ付ナット		4	200	(N)
83	059180401	座金（小）	M8	4	200	(N)
84	059180501	座金（大）		4	200	(N)
85	059814202	JCE-1408UDXフレームクミ		1	23,700	
86	059195701	JCE-1408UDXフレーム		1	22,600	NO.85クミで供給
87	059189601	JCE-1408UDX 銘板		1	200	(N)
88	059160802	JCE-1408/14808DX ｵｲﾙ量ﾗﾍﾞﾙ		1	200	(N)
89	059161101	JCE共通注意ラベル		1	200	(N)
90	059176501	JCE-1408DXハンドル固定ピン		2	300	(N)
91	059813202	JCE-1408DXハンドルクミ		1	7,000	
92	059176302	JCE-1408DXハンドル		1	6,100	
93	059178301	JCEグロメット		5	200	(N)
94	059161001	JCE-1510K噴口説明ラベル		1	200	(N)
95	059160501	JCE-1510Kロゴラベル		1	300	(N)
96	059812201	JCE-1408DX交換ノズルクミ		1	3,100	
00	059181101	JCE洗剤用ﾉｽﾞﾙ黒	黒	1	700	(N)

Copyright(c) KOSHIN Ltd. All Rights Reserved.

□単価記入なき部品の販売は行っておりません。 □単価は予告なく変更することがあります。

□表示価格に消費税は含まれておりません。 □送料は別途料金がかかります。

No.	品番	品名	規格・材質	構成数	定価	備考
00	059184401	JCE-1408DX白40度拡散ﾉｽﾞﾙ	白(027)	1	700	(N)
00	059184501	JCE-1408DX緑25度拡散ﾉｽﾞﾙ	緑(027)	1	700	(N)
00	059184601	JCE-1408DX黄15度拡散ﾉｽﾞﾙ	黄(027)	1	700	(N)
00	059184701	JCE-1408DX赤直射ﾉｽﾞﾙ	赤(027)	1	700	(N)
97	059814101	JCE水道直結ホースクミ		1	4,400	
98	0109268	PA-272 JCE吸入ﾎｰｽ3M		1	8,200	PA-272(4971770-107687)
99	059814301	JCE-1408UDXホースフッククミ		1	1,600	
100	059180701	JCEE型止め輪	φ１７	2	200	(N)
101	059811901	JCE車軸クミ		2	1,400	
102	059178601	JCEタイヤ	10ｲﾝﾁ	2	3,900	
103	059811701	JCE-1510Kクッションゴムクミ		2	300	
104	059178701	JCEノズルクリーナーピン	SUS	1	200	(N)
105	0109258	PA-269 JCE1510ﾉｽﾞﾙﾗﾝｽ		1	7,200	PA-269(4971770-107588)
106	0109256	PA-267 JCEｶﾞﾝ(ﾜﾝﾀｯﾁ式)		1	11,800	PA-267(4971770-107564)
107	0109253	PA-262 JCE10Mﾜﾝﾀｯﾁｼｷ		1	18,200	PA-262(4971770-107533)
108	059188201	JCE ﾜﾝﾀｯﾁｶﾌﾟﾗ(ｿｹｯﾄ)	PT3/8	2	900	
109	059195601	JCE ﾎｰｽﾊﾞﾝﾄﾞ		1	200	(N)
110	059185101	JCE 吸入ﾎｰｽﾊﾟｯｷﾝ	24×18×2	2	200	(N)
111	059184901	JCE Oﾘﾝｸﾞ		2	200	(N)
112	059184801	JCE Oﾘﾝｸﾞ	9×2.5	2	200	(N)
113	059178001	JCE-1510K余水ﾎｰｽ	３ｍ	1	1,300	
114	0109269	PA-273 JCE吸入ｽﾄﾚｰﾅｰ		1	3,900	PA-273(4971770-107694)

Copyright(c) KOSHIN Ltd. All Rights Reserved.

□単価記入なき部品の販売は行っておりません。
□単価は予告なく変更することがあります。
□表示価格に消費税は含まれておりません。
□送料は別途料金がかかります。

No.	品番	品名	規格・材質	構成数	定価	備考
115	059188101	JCE-1408DX ﾜﾝﾀｯﾁｶﾌﾟﾗ(ﾌﾟﾗｸﾞ)	PT3/8	1	900	(N)
00	059189804	JCE-1408U/1408UDX取扱説明書	A4	1	0	(N)
00	100031905	K180,K210エンジン取説		1	0	(N)
00	059196201	JCE-1408U/UDX 注意書		1	200	(N)
00	059189301	JCE-1408UDX 外ケース		1	3,600	

Copyright(c) KOSHIN Ltd. All Rights Reserved.

□単価記入なき部品の販売は行っておりません。
□単価は予告なく変更することがあります。
□表示価格に消費税は含まれておりません。
□送料は別途料金がかかります。

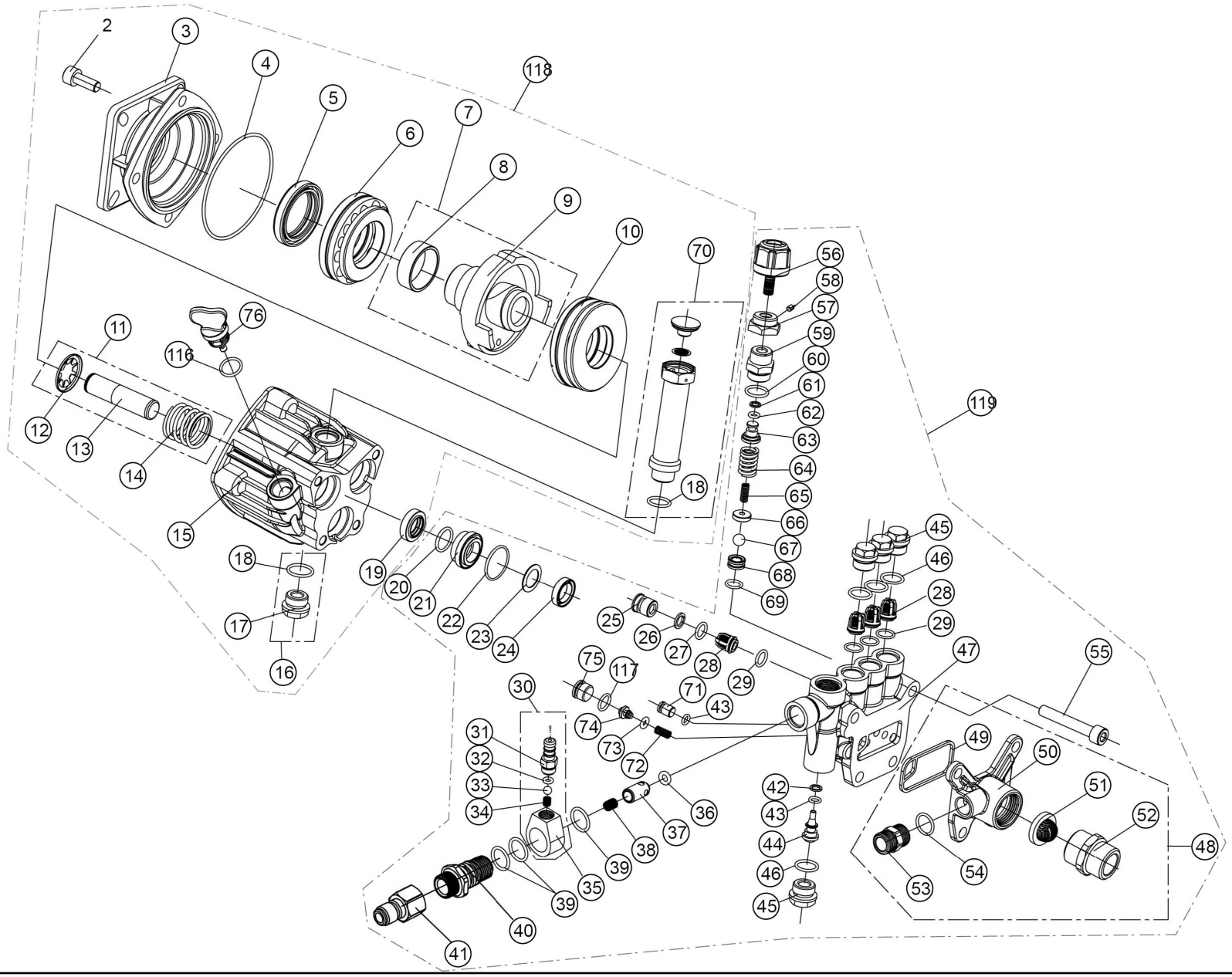

Copyright(c) KOSHIN Ltd. All Rights Reserved.

□単価記入なき部品の販売は行っておりません。 □単価は予告なく変更することがあります。

□表示価格に消費税は含まれておりません。 □送料は別途料金がかかります。

No.	品番	品名	規格・材質	構成数	定価	備考
2	059195101	JCE-1408U六角穴付きﾎﾞﾙﾄ	M8×25	4	200	(N)
3	059169301	JCE-1408フランジブラケット		1	3,800	
4	059169402	JCE-1408Oリング	80×2.4	1	300	(N)
5	059169501	JCE-1408 ｵｲﾙｼｰﾙ		1	1,100	(N)
6	059169601	JCE-1408ベアリングA		1	3,200	
7	059810801	JCE-1408カムシャフトクミ		1	4,200	
8	059169701	JCE-1408スリーブ		1	800	(N)
9	059169801	JCE-1408カム		1	3,500	
10	059169901	JCE-1408ベアリングB		1	1,900	
11	059813801	JCE-1408Uプランジャークミ		3	2,700	
12	059170001	JCE-1408スプリングシート		3	300	(N)
13	059193401	JCE-1408U･UDXプランジャー		3	2,500	(N)
14	059170201	JCE-1408プランジャースプリング		3	400	
15	059193501	JCE-1408U･UDX ｸﾗﾝｸｹｰｽ		1	6,100	
16	059811001	JCE-1408ｵｲﾙﾄﾞﾚﾝﾌﾟﾗｸﾞｸﾐ		1	700	(N)
17	059174801	JCE-1408オイルドレンプラグ		1	500	(N)
18	059170401	JCE-1408 Oﾘﾝｸﾞ	14.2×1.9	1	200	(N)
19	059170602	JCE-1408ｵｲﾙｼｰﾙ		3	1,100	(N)
20	059170701	JCE-1408Oリング	15×2.2	3	200	(N)
21	059193601	JCE-1408U･UDXピストンガイド		3	700	(N)
22	059170901	JCE-1408Oリング	22×2	3	200	(N)
23	059171001	JCE-1408ピストンリング		3	500	(N)

Copyright(c) KOSHIN Ltd. All Rights Reserved.

□単価記入なき部品の販売は行っておりません。
□単価は予告なく変更することがあります。
□表示価格に消費税は含まれておりません。
□送料は別途料金がかかります。

No.	品番	品名	規格・材質	構成数	定価	備考
24	059171101	JCE-1408ピストンシール		3	1,000	(N)
25	059171201	JCE-1408吸入バルブプラグ		3	700	(N)
26	059171301	JCE-1408バックアップリングA		3	200	(N)
27	059171401	JCE-1408 Oﾘﾝｸﾞ	9.8×1.8	3	200	(N)
28	059810502	JCE-1408バルブクミ		6	700	(N)
29	059171501	JCE-1408 Oﾘﾝｸﾞ	9.25×1.78	6	200	(N)
30	059812901	JCE-1408洗剤吸入ﾆｯﾌﾟﾙｸﾐ		1	1,800	(N)
31	059167501	JCE-1408洗剤吸入ニップル		1	700	(N)
32	059167601	JCE-1408Oリング	4.47×1.78	1	200	(N)
33	059167701	JCE-1408洗剤吸入弁		1	200	(N)
34	059167801	JCE-1408洗剤吸入スプリング		1	200	(N)
35	059172001	JCE-1408吐出本体		1	900	(N)
36	059171601	JCE-1408Oリング	5.3×2.65	1	200	(N)
37	059171701	JCE-1408吐出弁		1	400	(N)
38	059171801	JCE-1408吐出弁スプリング		1	200	(N)
39	059171901	JCE-1408Oリング	14.2×1.9	3	200	(N)
40	059181201	JCE-1408DX吐出コネクターA		1	1,400	(N)
41	059188101	JCE-1408DX ﾜﾝﾀｯﾁｶﾌﾟﾗ(ﾌﾟﾗｸﾞ)	PT3/8	1	900	(N)
42	059172101	JCE-1408バックアップリングB		1	200	(N)
43	059172201	JCE-1408 Oﾘﾝｸﾞ	6.07×1.78	2	200	(N)
44	059172301	JCE-1408 ﾊﾞﾙﾌﾞ芯		1	1,300	(N)
45	059193701	JCE-1408U･UDXプラグ		4	500	(N)

Copyright(c) KOSHIN Ltd. All Rights Reserved.

□単価記入なき部品の販売は行っておりません。
□単価は予告なく変更することがあります。
□表示価格に消費税は含まれておりません。
□送料は別途料金がかかります。

No.	品番	品名	規格・材質	構成数	定価	備考
46	059173201	JCE-1408 Oﾘﾝｸﾞ	14×1.9	4	200	(N)
47	059193801	JCE-1408U・UDXポンプ本体		1	15,400	
48	059820301	JCE-1408U吸水・余水口クミ	厚み９ｍｍ	1	4,900	
49	059193901	JCE-1408U･UDX吸水本体ﾊﾟｯｷﾝ		1	200	(N)
50	059204801	JCE-1408U･UDX吸水本体	厚み９ｍｍ	1	1,800	
51	059173001	JCE-1408吸入フィルター		1	300	(N)
52	059174901	JCE-1408吸入コネクター		1	1,000	
53	059194601	JCE-1408U･UDX余水コネクター	M14×1	1	900	
54	059193001	JCE-1510UKOリング	11.4×1.78	1	200	(N)
55	059173101	JCE-1408六角穴付きボルト	M8×50	4	200	(N)
56	059173301	JCE-1408調圧ﾉﾌﾞ		1	800	
57	059195001	JCE-1408U･UDX調圧ストッパ		1	500	(N)
58	059194901	JCE-1408U･UDX六角穴付き止めネジ	M4×4	1	200	(N)
59	059194101	JCE-1408U･UDX調圧プラグ		1	800	
60	059173501	JCE-1408 Oﾘﾝｸﾞ	15×2.5	1	200	(N)
61	059173601	JCE-1408バックアップリングC		1	200	(N)
62	059173701	JCE-1408 Oﾘﾝｸﾞ	5.2×1.9	1	200	(N)
63	059173801	JCE-1408スプリング押さえ		1	800	(N)
64	059173901	JCE-1408調圧スプリングA		1	700	(N)
65	059174001	JCE-1408調圧スプリングB		1	200	(N)
66	059174101	JCE-1408調圧球押さえ		1	400	(N)
67	059174201	JCE-1408調圧球		1	300	(N)

Copyright(c) KOSHIN Ltd. All Rights Reserved.

□単価記入なき部品の販売は行っておりません。
□単価は予告なく変更することがあります。
□表示価格に消費税は含まれておりません。
□送料は別途料金がかかります。

No.	品番	品名	規格・材質	構成数	定価	備考
68	059174301	JCE-1408調圧弁座		1	400	(N)
69	059174401	JCE-1408 Oﾘﾝｸﾞ	9.25×1.78	1	200	(N)
70	059814801	JCE-1408Uｴｱﾇｷｱﾀﾞﾌﾟﾀｰｸﾐ		1	2,100	
71	059194201	JCE-1408U･UDXボルト	M8	1	600	(N)
72	059192802	JCE-1510UKｽﾌﾟﾘﾝｸﾞ	0.6×5.6×18×7.5	1	200	(N)
73	059165001	JCE-1510K Oﾘﾝｸﾞ	4.2×2.4	1	200	(N)
74	059194401	JCE-1408U･UDX圧力バルブ		1	700	(N)
75	059194501	JCE-1408U･UDX圧力キャップ		1	700	(N)
76	059194801	JCE-1408U･UDXオイルキャップ		1	200	(N)
116	059196501	JCE-1408U Oﾘﾝｸﾞ	13.2×2.4	1	200	(N)
117	059196601	JCE-1408U Oﾘﾝｸﾞ		1	200	(N)
118	059818201	JCE-1408Uｼﾘｰｽﾞ ｶﾑｹｰｽｸﾐ		1	18,900	
119	059818101	JCE-1408UDX ポンプクミ		1	24,500	

Copyright(c) KOSHIN Ltd. All Rights Reserved.