PITT Qube

JCE-1710-AAA-0

□単価記入なき部品の販売は行っておりません。

□単価は予告なく変更することがあります。

□表示価格に消費税は含まれておりません。

□送料は別途料金がかかります。

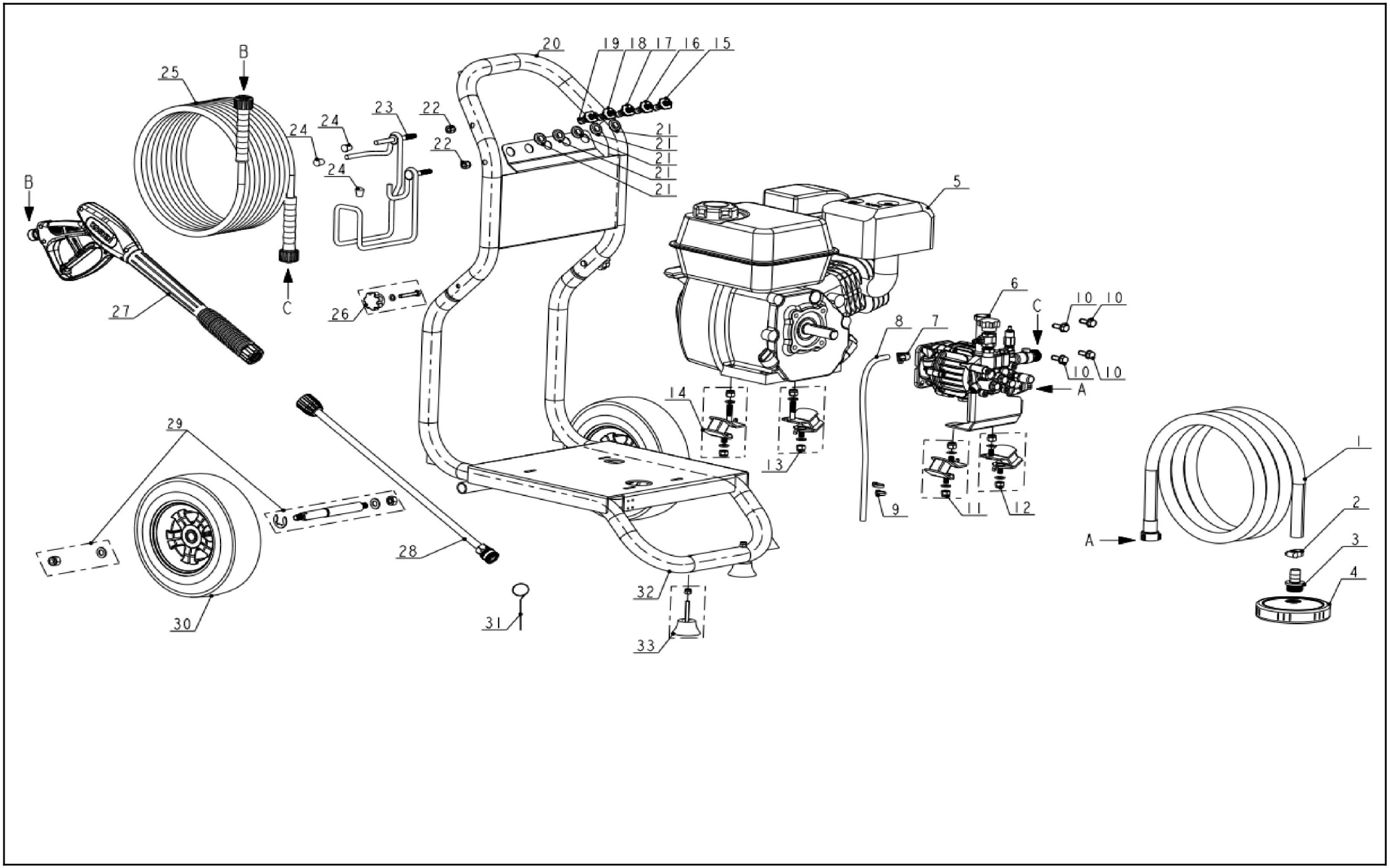

Copyright(c) KOSHIN Ltd. All Rights Reserved.

2025/03/26 11:02:57

□単価記入なき部品の販売は行っておりません。
□単価は予告なく変更することがあります。
□表示価格に消費税は含まれておりません。
□送料は別途料金がかかります。

No.	品番	品名	規格・材質	構成数	定価	備考
1	059814101	JCE水道直結ホースクミ		1	4,400	
2	059195601	JCE ﾎｰｽﾊﾞﾝﾄﾞ		1	200	(N)
3	059196701	JC ﾀｹﾉｺﾆｯﾌﾟﾙ	φ15	1	300	
4	0109269	PA-273 JCE吸入ｽﾄﾚｰﾅｰ		1	3,900	PA-273(4971770-107694)
5	059176002	K210-A1-K ｴﾝｼﾞﾝ	φ19.5 KEY	1	0	
6	059823001	JCE-1710 ポンプクミ		1	41,600	
7	059233001	JCE-1710 ホースバンド		1	300	(N)
8	059233301	JCE-1710 排水ホース		1	1,000	
9	059233201	JCE-1710ストラップタイバンド		2	200	(N)
10	059228601	JCE-1710 六角ボルト	M8*25	4	200	(N)
11	059186501	JCE-1510K防振ｺﾞﾑﾎﾟﾝﾌﾟR		1	1,200	
12	059186901	JCE-1510K防振ｺﾞﾑﾎﾟﾝﾌﾟL		1	1,200	
13	059187101	JCE-1510K防振ｺﾞﾑｴﾝｼﾞﾝL		1	1,200	
14	059187001	JCE-1510K防振ｺﾞﾑｴﾝｼﾞﾝR		1	1,200	
15	059233401	JCE-1710 洗い流しノズル		1	900	(N)
16	059184401	JCE-1408DX白40度拡散ﾉｽﾞﾙ	白(027)	1	700	(N)
17	059184501	JCE-1408DX緑25度拡散ﾉｽﾞﾙ	緑(027)	1	700	(N)
18	059184601	JCE-1408DX黄15度拡散ﾉｽﾞﾙ	黄(027)	1	700	(N)
19	059184701	JCE-1408DX赤直射ﾉｽﾞﾙ	赤(027)	1	700	(N)
20	059233501	JCE-1710 ハンドル		1	3,600	
21	059178301	JCEグロメット		5	200	(N)
22	059188001	JCE ﾅｲﾛﾝﾅｯﾄ	M8	2	200	(N)

Copyright(c) KOSHIN Ltd. All Rights Reserved.

□単価記入なき部品の販売は行っておりません。
□単価は予告なく変更することがあります。
□表示価格に消費税は含まれておりません。
□送料は別途料金がかかります。

No.	品番	品名	規格・材質	構成数	定価	備考
23	059234301	JCE-1710 ホースフック		1	2,400	
24	059234401	JCE-1710 ホースフックキャップ		3	200	(N)
25	059233802	JCE-1710 吐出ホース		1	18,500	
26	059233601	JCE-1710 ノブ		2	1,400	
27	0109255	PA-266 JCEｶﾞﾝ(ﾈｼﾞ式)		1	10,500	PA-266(4971770-107557)
28	0109258	PA-269 JCE1510ﾉｽﾞﾙﾗﾝｽ		1	7,200	PA-269(4971770-107588)
29	059811901	JCE車軸クミ		2	1,400	
30	059233901	JCE-1710 タイヤ		2	5,300	
31	059178701	JCEノズルクリーナーピン	SUS	1	200	(N)
32	059234001	JCE-1710 フレーム		1	29,000	
33	059823701	JCE-1710 クッションゴムクミ		2	600	

Copyright(c) KOSHIN Ltd. All Rights Reserved.

PITT Qube

JCE-1710-AAA-0

□単価記入なき部品の販売は行っておりません。

□単価は予告なく変更することがあります。

□表示価格に消費税は含まれておりません。

□送料は別途料金がかかります。

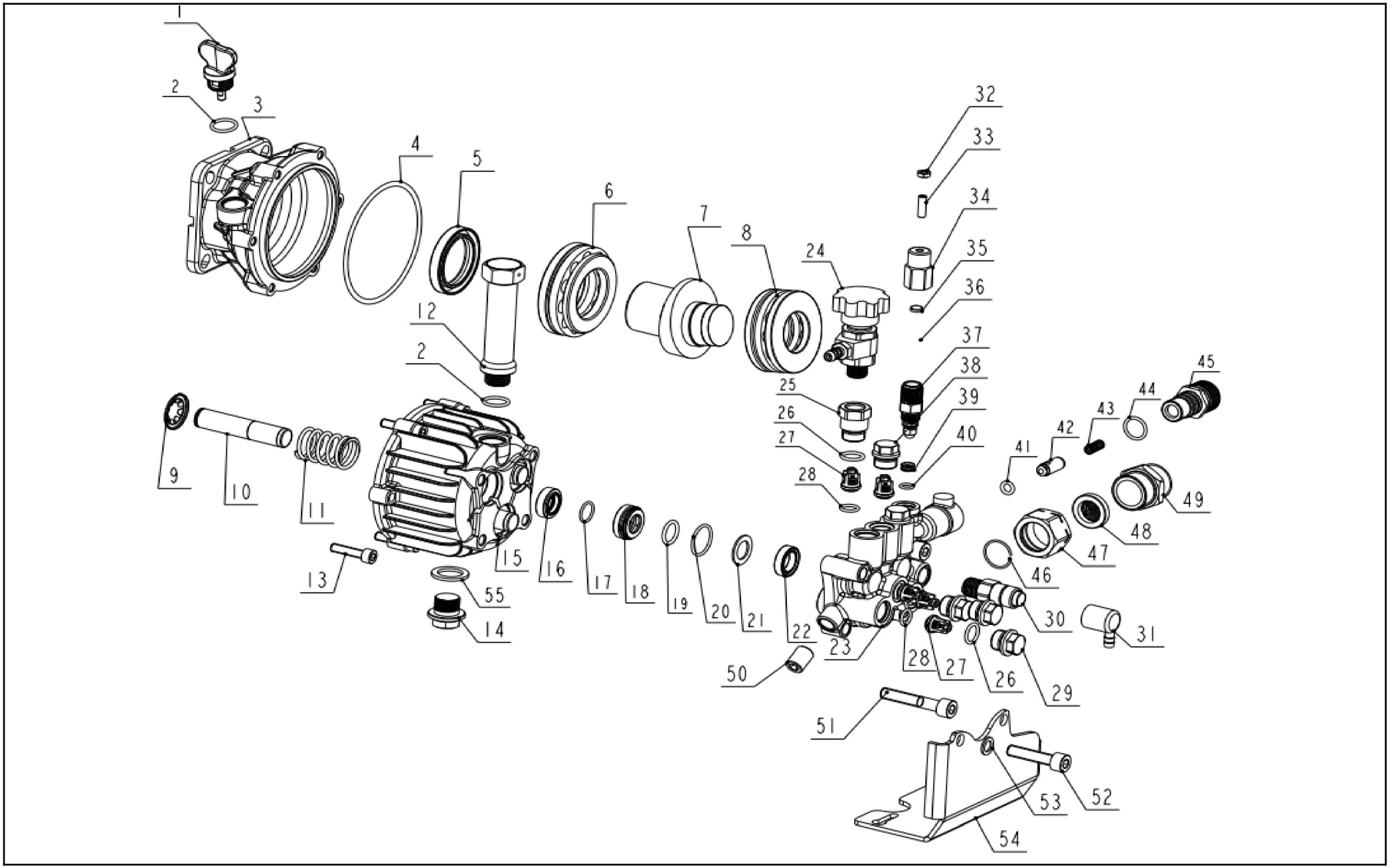

Copyright(c) KOSHIN Ltd. All Rights Reserved.

2025/03/26 11:02:57

□単価記入なき部品の販売は行っておりません。
□単価は予告なく変更することがあります。
□表示価格に消費税は含まれておりません。
□送料は別途料金がかかります。

No.	品番	品名	規格・材質	構成数	定価	備考
1	059194801	JCE-1408U･UDXオイルキャップ		1	200	(N)
2	059170401	JCE-1408 Oﾘﾝｸﾞ	14.2×1.9	1	200	(N)
3	059228701	JCE-1710フランジブラケット	アルミ合金	1	5,300	
4	059228801	JCE-1710 Oリング	NBR 79*2.4	1	400	(N)
5	059169501	JCE-1408 ｵｲﾙｼｰﾙ		1	1,100	(N)
6	059169601	JCE-1408ベアリングA		1	3,200	
7	059228901	JCE-1710 カム	鉄	1	5,100	
8	059229001	JCE-1710 ベアリングB		1	4,400	
9	059229101	JCE-1710 スプリングシート	ばね鋼	3	400	(N)
10	059229201	JCE-1710 プランジャー		3	3,600	(N)
11	059229301	JCE-1710 プランジャースプリング	ばね鋼	3	600	
12	059234801	JCE-1710エア抜きアダプター		1	2,700	
13	059229401	JCE-1710 六角穴付きボルト	M6×25	6	400	(N)
14	059235201	JCE-1710ドレインボルト	M16*1.5	1	300	(N)
15	059229501	JCE-1710 クランクケース	アルミ合金	1	7,000	
16	059229601	JCE-1710 オイルシール	NBR	3	1,600	(N)
17	059235401	JCE-1710Oリング	NBR 13*1.5	3	200	(N)
18	059229701	JCE-1710 ピストンガイド	銅合金	3	900	(N)
19	059229901	JCE-1710 Oリング	NBR 14*2.2	3	200	(N)
20	059229801	JCE-1710 Oリング	NBR	3	200	(N)
21	059230001	JCE-1710 ピストンリング	PTFT	3	600	(N)
22	059230101	JCE-1710 ピストンシール	NBR 14*22*5.5	3	1,400	(N)

Copyright(c) KOSHIN Ltd. All Rights Reserved.

□単価記入なき部品の販売は行っておりません。 □単価は予告なく変更することがあります。

□表示価格に消費税は含まれておりません。 □送料は別途料金がかかります。

No.	品番	品名	規格・材質	構成数	定価	備考
23	059230301	JCE-1710 ポンプ本体	銅合金	1	18,500	
24	059232401	JCE-1710 エア抜きバルブ		1	6,000	
25	059230701	JCE-1710 コネクター		1	800	(N)
26	059230501	JCE-1710 Oリング	NBR 12*2	6	200	(N)
27	059235501	JCE-1710 バルブクミ		6	800	(N)
28	059171501	JCE-1408 Oﾘﾝｸﾞ	9.25×1.78	6	200	(N)
29	059230601	JCE-1710 プラグA		3	700	(N)
30	059172701	JCE-1408サーマルリリーフバルブ		1	1,500	(N)
31	059185901	JCE-1408 ｻｰﾏﾙﾘﾘｰﾌﾊﾞﾙﾌﾞｶﾊﾞｰ		1	200	(N)
32	059231001	JCE-1710 六角薄ナット	M5	1	300	(N)
33	059231101	JCE-1710 六角穴付きネジ	M5*16	1	300	(N)
34	059231201	JCE-1710 調圧ノブ	銅合金	1	700	
35	059231301	JCE-1710 スプリングシート		1	700	(N)
36	059231401	JCE-1710 スプリング	ばね鋼	1	800	(N)
37	059231501	JCE-1710 調圧バルブクミ		1	1,600	
38	059230901	JCE-1710 プラグB		2	700	
39	059231601	JCE-1710 バルブシート	SUS	1	600	(N)
40	059231701	JCE-1710 Oリング	NBR 6.5*1.5	1	200	(N)
41	059231801	JCE-1710 Oリング	NBR 6*2.2	1	200	(N)
42	059231901	JCE-1710 バルブ	銅合金	1	600	(N)
43	059232001	JCE-1710 スプリング	SUS	1	200	(N)
44	059173201	JCE-1408 Oﾘﾝｸﾞ	14×1.9	1	200	(N)

Copyright(c) KOSHIN Ltd. All Rights Reserved.

□単価記入なき部品の販売は行っておりません。
□単価は予告なく変更することがあります。
□表示価格に消費税は含まれておりません。
□送料は別途料金がかかります。

No.	品番	品名	規格・材質	構成数	定価	備考
45	059232101	JCE-1710 吐出コネクター		1	1,800	
46	059232201	JCE-1710 クリップ	SUS 18.8*1.3	1	200	(N)
47	059232301	JCE-1710 吸入ナット	銅合金	1	700	
48	059173001	JCE-1408吸入フィルター		1	300	(N)
49	059232601	JCE-1710 吸入コネクター	NBR	1	1,500	
50	059230201	JCE-1710六角穴付き止めねじ	SUS M12*16	1	400	(N)
51	059232501	JCE-1710 六角穴付きボルト	M8×45	2	400	(N)
52	059232701	JCE-1710 六角穴付きボルト	M8×35	2	400	(N)
53	059232801	JCE-1710 バネ座金		2	200	(N)
54	059232901	JCE-1710 ポンプブラケット	鉄	1	3,600	
55	059235301	JCE-1710 シート		1	200	(N)

Copyright(c) KOSHIN Ltd. All Rights Reserved.

□単価記入なき部品の販売は行っておりません。
□表示価格に消費税は含まれておりません。
□単価は予告なく変更することがあります。
□送料は別途料金がかかります。

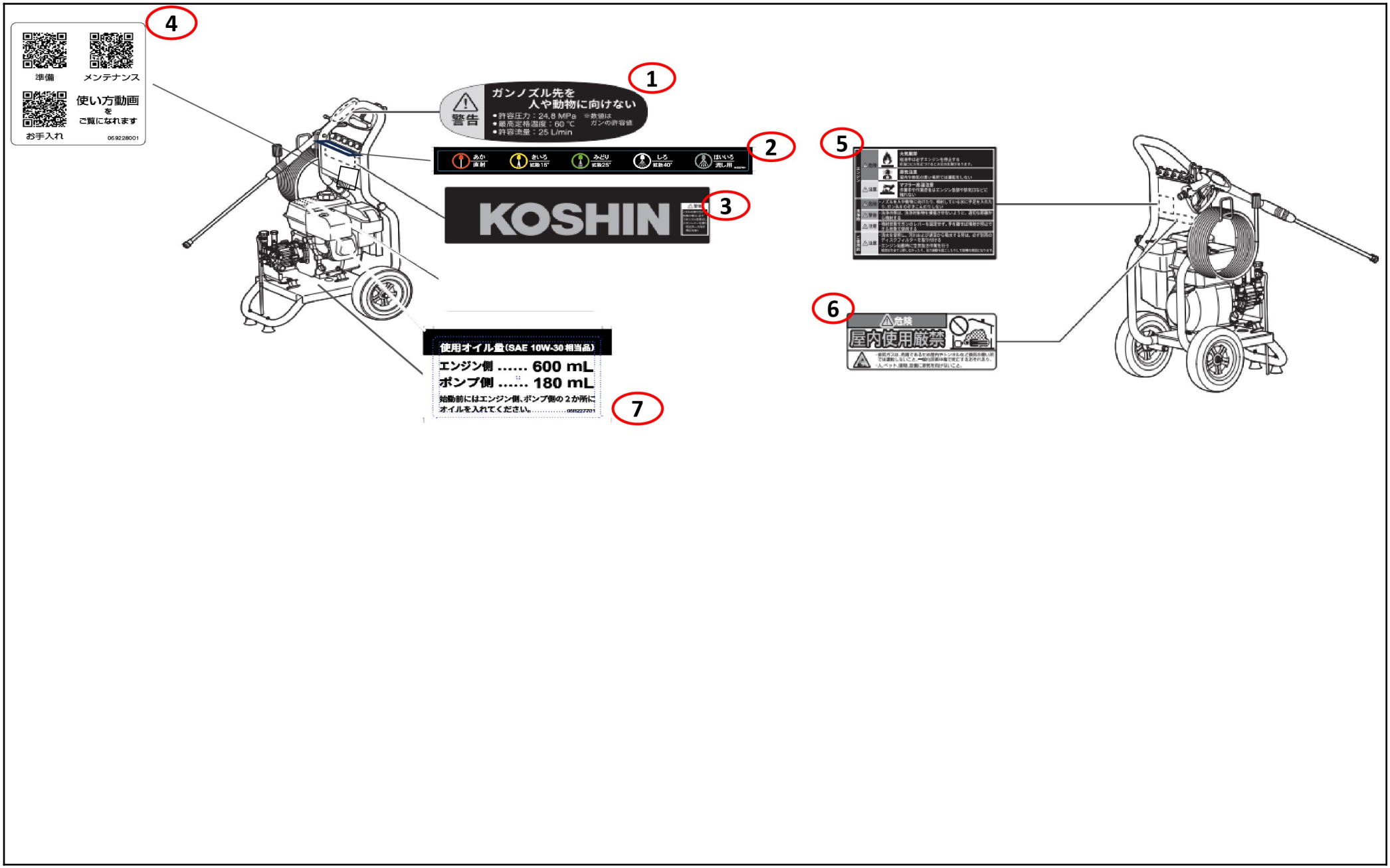

Copyright(c) KOSHIN Ltd. All Rights Reserved.

□単価記入なき部品の販売は行っておりません。 □単価は予告なく変更することがあります。

□表示価格に消費税は含まれておりません。 □送料は別途料金がかかります。

No.	品番	品名	規格・材質	構成数	定価	備考
1	059159702	JCE ガン用注意シール		1	200	(N)
2	059227901	JCE-1710噴口説明ラベル		1	300	(N)
3	059160502	JCE-1510Kロゴラベル		1	300	(N)
4	059228001	QRｺｰﾄﾞ動画ラベル(JCE-1710)		1	200	(N)
5	059161102	JCE共通注意ラベル		1	300	(N)
6	065124601	GV-28IF排ガス注意ラベル		1	0	(N)
7	059227701	JCE-1710オイル量ラベル		1	200	(N)

Copyright(c) KOSHIN Ltd. All Rights Reserved.

□単価記入なき部品の販売は行っておりません。
□単価は予告なく変更することがあります。
□表示価格に消費税は含まれておりません。
□送料は別途料金がかかります。

KOSHIN コーシン

【エンジン型式･号機　記載場所表示図】

エンジン型式は、リコイルスターター部のラベルをご確認ください。
エンジン号機は下図を参考に調べてください。

【2サイクルエンジン】〈K25・KC22・KC26 〉

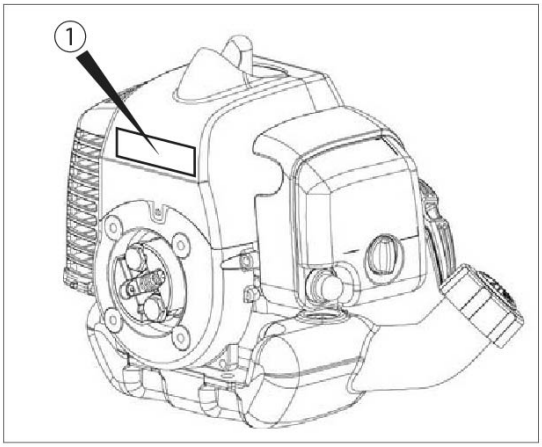

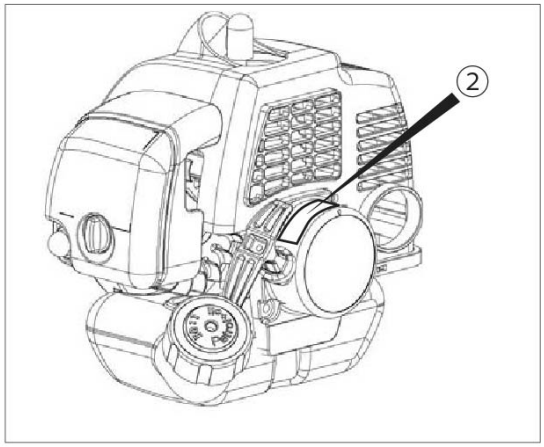

①もしくは②のラベルを参照してください。

【4サイクルエンジン】〈K25・KC22・KC26以外のエンジン 〉

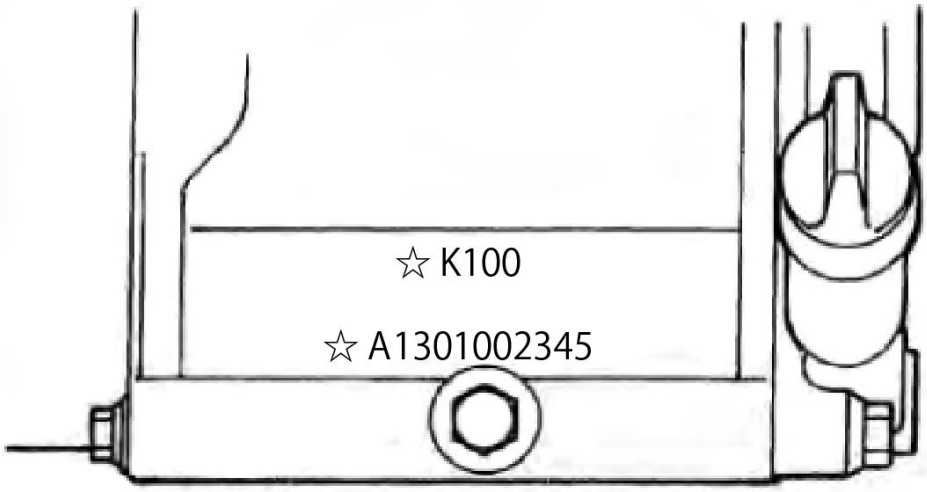

Copyright(c) KOSHIN Ltd. All Rights Reserved.

□単価記入なき部品の販売は行っておりません。
□単価は予告なく変更することがあります。
□表示価格に消費税は含まれておりません。
□送料は別途料金がかかります。

1 シリンダーヘッド／スパークプラグ

(JCE)KOSHIN K210-A1-K

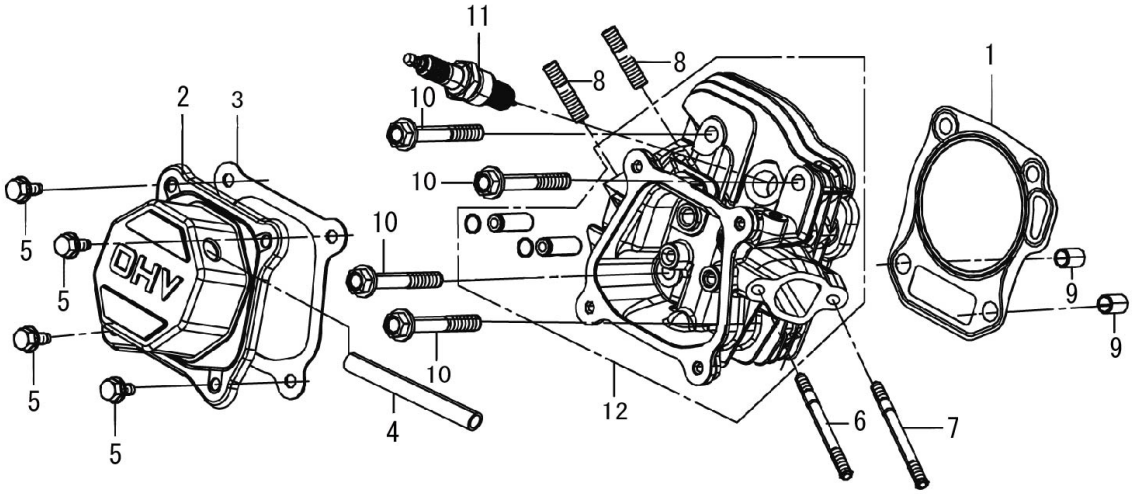

KOSHIN

24.04

Copyright(c) KOSHIN Ltd. All Rights Reserved.

□単価記入なき部品の販売は行っておりません。
□単価は予告なく変更することがあります。
□表示価格に消費税は含まれておりません。
□送料は別途料金がかかります。

No.	品番	品名	規格・材質	構成数	定価	備考
1	100039701	K210 ﾍｯﾄﾞｶﾞｽｹｯﾄ		1	300	(N)
2	100039801	ﾍｯﾄﾞｶﾊﾞｰ K180 K210		1	500	
3	100039901	ﾍｯﾄﾞｶﾊﾞｰｶﾞｽｹｯﾄ		1	200	(N)
4	100000402	ﾌﾞﾘｰｻﾞﾁｭｰﾌﾞ K180		1	200	(N)
5	100040001	K210 ﾌﾗﾝｼﾞﾎﾞﾙﾄ		4	200	φ8Xφ12X90 (N)
6	100000601	ｽﾀｯﾄﾞﾎﾞﾙﾄ K180	M6*113	1	200	M6X12 (N)
7	100040101	K210スタッドボルト		1	200	M6X113.5 (N)
8	100000701	ｽﾀｯﾄﾞﾎﾞﾙﾄ K100	M8*34	2	200	M8X34 (N)
9	100000801	ﾋﾟﾝ	φ11*14	2	200	Φ11x14 (N)
10	100000901	ｼﾘﾝﾀﾞｰﾍｯﾄﾞﾎﾞﾙﾄ	M8*60	4	200	(N)
11	100009201	ｽﾊﾟｰｸﾌﾟﾗｸﾞ		1	300	(N)
12	100040201	K210 ｼﾘﾝﾀﾞｰﾍｯﾄﾞ ASSY		1	2,600	

Copyright(c) KOSHIN Ltd. All Rights Reserved.

□単価記入なき部品の販売は行っておりません。
□単価は予告なく変更することがあります。
□表示価格に消費税は含まれておりません。
□送料は別途料金がかかります。

2 クランクケース／ガバナギア／ケースカバー (JCE)KOSHIN K210-A1-K

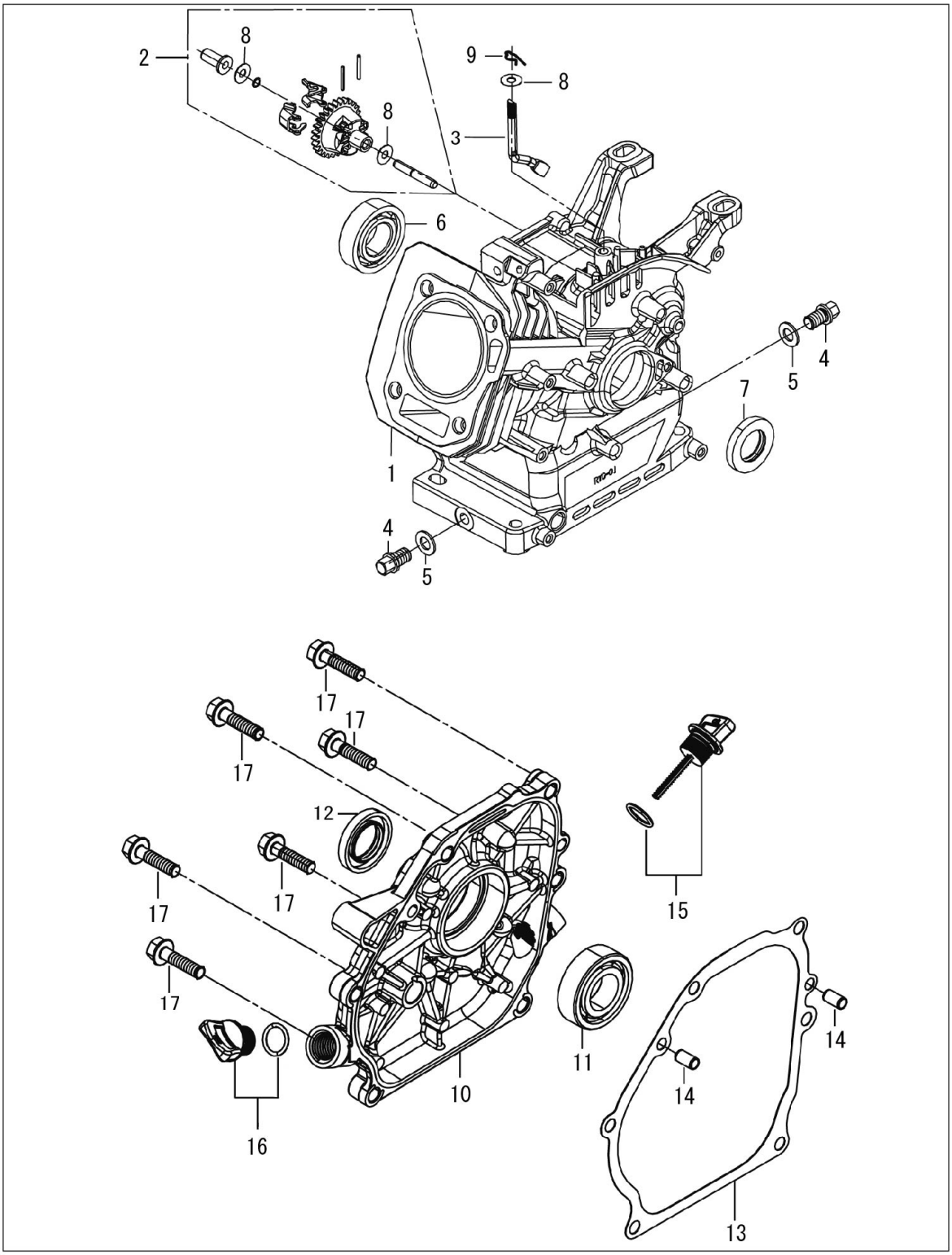

KOSHIN

24.04

Copyright(c) KOSHIN Ltd. All Rights Reserved.

□単価記入なき部品の販売は行っておりません。 □単価は予告なく変更することがあります。

□表示価格に消費税は含まれておりません。 □送料は別途料金がかかります。

No.	品番	品名	規格・材質	構成数	定価	備考
1	100040301	K210 ｸﾗﾝｸｹｰｽASSY		1	6,000	
2	100001401	ｶﾞﾊﾞﾅｷﾞｱASSY　K180		1	400	
3	100001501	ｶﾞﾊﾞﾅｱｰﾑ　　K180		1	200	(N)
4	100001601	K100 ﾄﾞﾚﾝﾌﾟﾗｸﾞﾎﾞﾙﾄ		2	200	M10X15 (N)
5	100001701	ﾜｯｼｬｰ K100	φ10*φ15.8*1.5	2	200	φ10Xφ15.8X1.5 (N)
6	100040402	K210 BEARING		1	300	(N)
7	100001902	ｵｲﾙｼｰﾙ	φ25*φ41.25*6	1	300	(N)
8	100002001	ﾜｯｼｬｰ	6.2*15*0.6	1	200	φ6.2X15X0.6 (N)
9	100002101	ピン　　K100		1	200	(N)
10	100002303	ｸﾗﾝｸｹｰｽｶﾊﾞｰ K180	M8	1	1,900	
11	100040402	K210 BEARING		1	300	(N)
12	100001902	ｵｲﾙｼｰﾙ	φ25*φ41.25*6	1	300	(N)
13	100002401	ｸﾗﾝｸｹｰｽｶﾞｽｹｯﾄ　K180		1	300	(N)
14	100002501	ﾋﾟﾝ　K180	φ9*12	2	200	(N)
15	100040502	ｵｲﾙｹﾞｰｼﾞ ASSY		1	200	(N)
16	100040602	K210 ｵｲﾙｷｬｯﾌﾟ ASSY		1	200	(N)
17	100040701	K210 ﾌﾗﾝｼﾞﾎﾞﾙﾄ		6	200	M8X32 (N)

Copyright(c) KOSHIN Ltd. All Rights Reserved.

□単価記入なき部品の販売は行っておりません。
□単価は予告なく変更することがあります。
□表示価格に消費税は含まれておりません。
□送料は別途料金がかかります。

3 クランクシャフト／ピストン&ロッド

(JCE)KOSHIN K210-A1-K

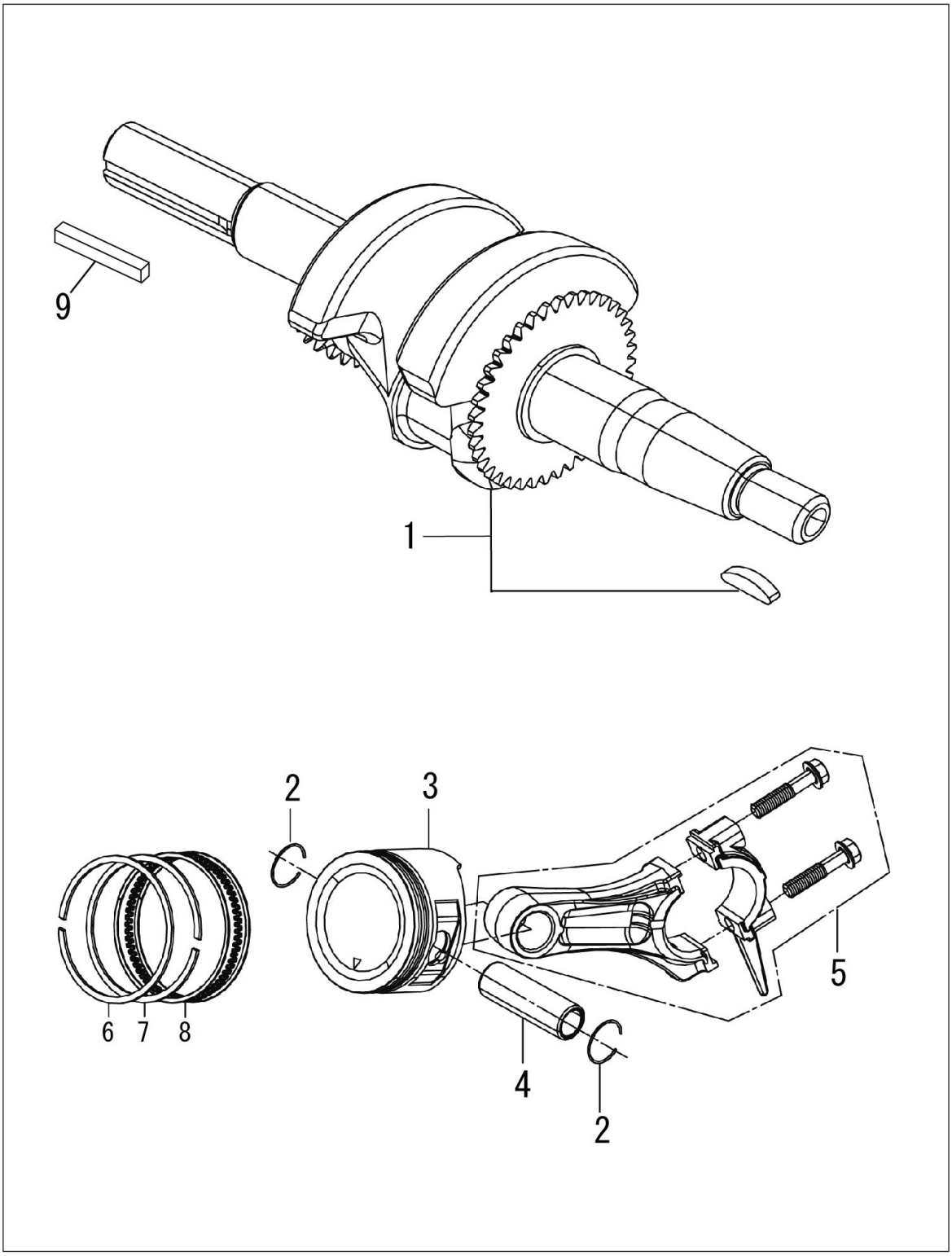

KOSHIN

24.04

Copyright(c) KOSHIN Ltd. All Rights Reserved.

□単価記入なき部品の販売は行っておりません。 □単価は予告なく変更することがあります。

□表示価格に消費税は含まれておりません。 □送料は別途料金がかかります。

No.	品番	品名	規格・材質	構成数	定価	備考
1	100040801	K210 ｸﾗﾝｸｼｬﾌﾄ ASSY		1	3,700	
2	100003101	ﾋﾟｽﾄﾝﾋﾟﾝｸﾘｯﾌﾟ		2	200	(N)
3	100040901	K210 ﾋﾟｽﾄﾝ		1	900	
4	100041001	ﾋﾟｽﾄﾝﾋﾟﾝ (K210)		1	200	(N)
5	100003401	ｺﾈｸﾃｨﾝｸﾞﾛｯﾄﾞ ASSY K180		1	700	
6	100041101	K210 ﾘﾝｸﾞ1		1	300	(N)
7	100041201	K210 ﾘﾝｸﾞ2		1	300	(N)
8	100041301	K210 ｵｲﾙﾘﾝｸﾞｾｯﾄ		1	400	(N)
9	100143901	JCE用K180 K210エンジンキー		1	200	(N)

Copyright(c) KOSHIN Ltd. All Rights Reserved.

□単価記入なき部品の販売は行っておりません。
□単価は予告なく変更することがあります。
□表示価格に消費税は含まれておりません。
□送料は別途料金がかかります。

4 カムシャフト

(JCE)KOSHIN K210-A1-K

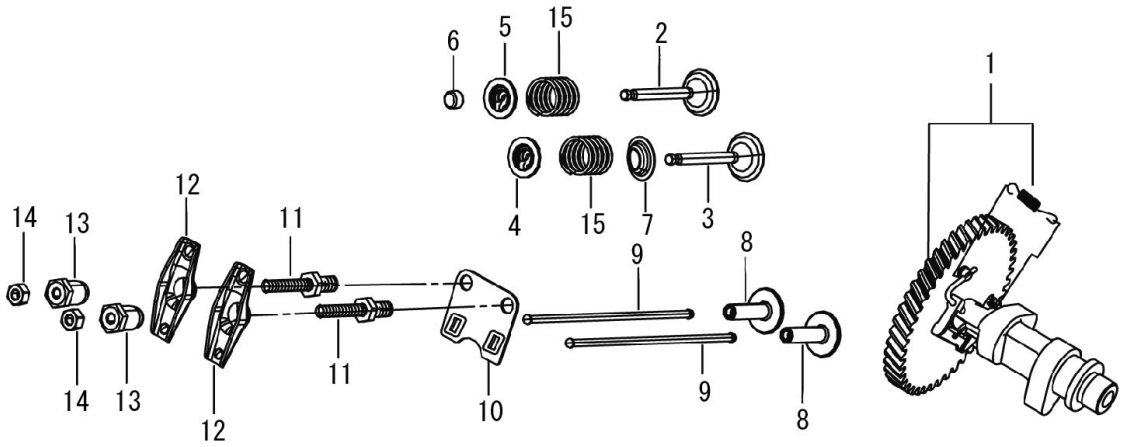

KOSHIN

24.04

Copyright(c) KOSHIN Ltd. All Rights Reserved.

□単価記入なき部品の販売は行っておりません。
□単価は予告なく変更することがあります。
□表示価格に消費税は含まれておりません。
□送料は別途料金がかかります。

No.	品番	品名	規格・材質	構成数	定価	備考
1	100003701	ｶﾑｼｬﾌﾄ ASSY　K180		1	1,300	
2	100003801	100049001に変更		1	800	(N)
3	100003901	ｲﾝﾃｲｸﾊﾞﾙﾌﾞ K180		1	800	(N)
4	100004001	ﾊﾞﾙﾌﾞｽﾌﾟﾘﾝｸﾞﾘﾃｰﾅ K100		1	200	(N)
5	100004101	ﾊﾞﾙﾌﾞｽﾌﾟﾘﾝｸﾞｼｰﾄ（排気側）		1	200	(N)
6	100004201	ﾛｰﾃｰﾀｰﾊﾞﾙﾌﾞ		1	200	(N)
7	100004301	ﾊﾞﾙﾌﾞｽﾃﾑｼｰﾙ(ｼｰﾙｶﾞｲﾄﾞ)		1	200	(N)
8	100004401	ﾘﾌﾀｰﾊﾞﾙﾌﾞ		2	200	(N)
9	100004501	ﾌﾟｯｼｭﾛｯﾄﾞ		2	200	(N)
10	100004601	ﾌﾟﾚｰﾄ　K210		1	200	(N)
11	100004702	ﾎﾞﾙﾄ		2	200	(N)
12	100004801	ROCKER VALVE		2	150	(N)
13	100004901	NUT VALVE ADJUSTING		2	150	(N)
14	100005001	ﾛｯｸﾅｯﾄ　K210		2	200	(N)
15	100130301	ﾊﾞﾙﾌﾞｽﾌﾟﾘﾝｸﾞ		2	200	(N)

Copyright(c) KOSHIN Ltd. All Rights Reserved.

□単価記入なき部品の販売は行っておりません。
□単価は予告なく変更することがあります。
□表示価格に消費税は含まれておりません。
□送料は別途料金がかかります。

5 リコイルスターター／ファンカバー

(JCE)KOSHIN K210-A1-K

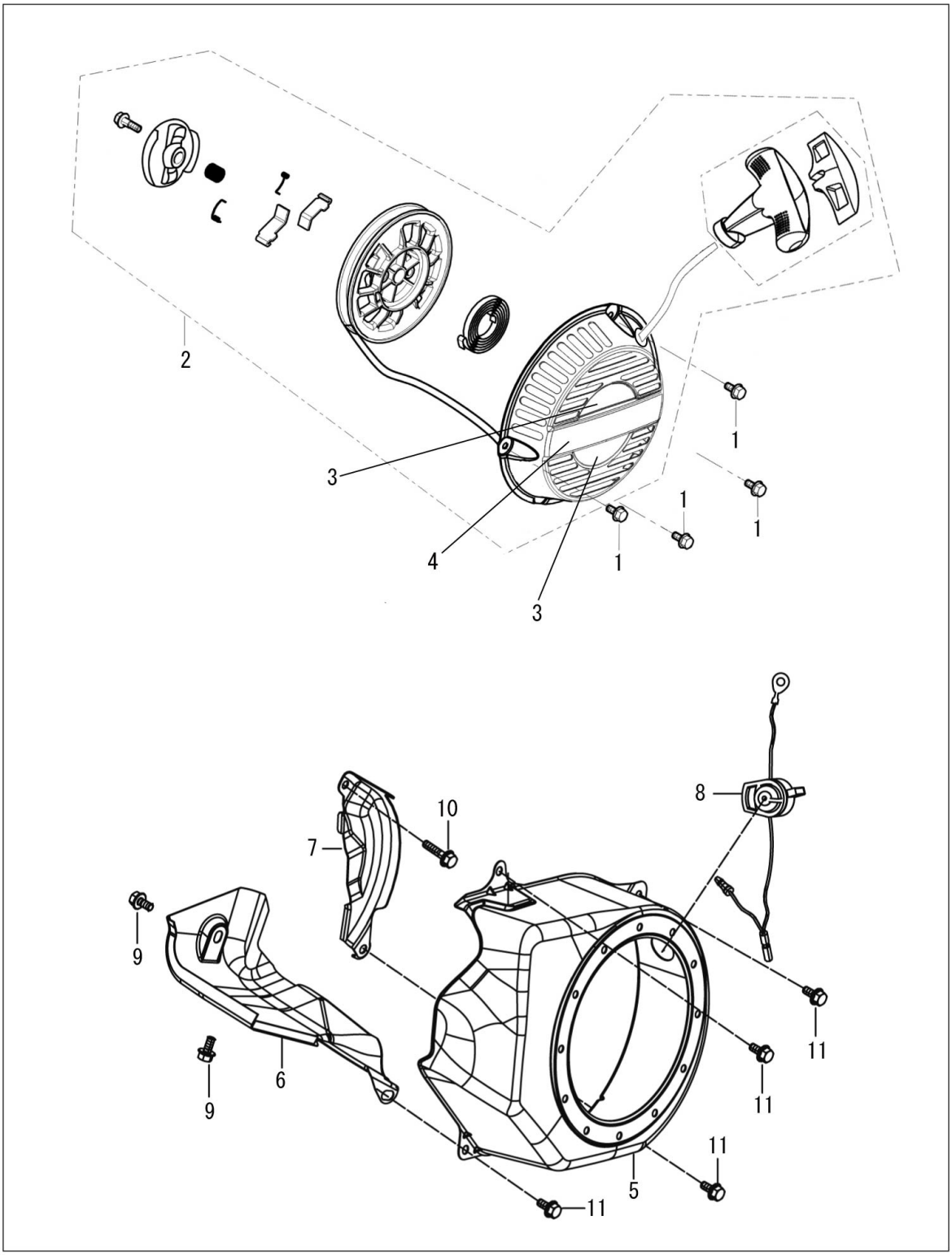

KOSHIN

24.04

Copyright(c) KOSHIN Ltd. All Rights Reserved.

□単価記入なき部品の販売は行っておりません。
□単価は予告なく変更することがあります。
□表示価格に消費税は含まれておりません。
□送料は別途料金がかかります。

No.	品番	品名	規格・材質	構成数	定価	備考
1	100046301	ﾌﾗﾝｼﾞﾎﾞﾙﾄ(M6X8) K100		4	200	M6X8 (N)
2	100049201	ﾘｺｲﾙｽﾀｰﾀｰASSY K180		1	1,400	3,4を除く
3	100158801	K210 ｴﾝｼﾞﾝﾘｺｲﾙﾗﾍﾞﾙ		1	200	上下2枚セット (N)
4	100158601	K180-200 KOSHINﾗﾍﾞﾙ		1	200	(N)
5	100005301	ﾌｧﾝｶﾊﾞｰ K210		1	800	
6	100005401	SHROUD CYLINDER BODY		1	700	
7	100005501	SHIELD LOWER		1	150	
8	100009402	ｽｲｯﾁASSYｴﾝｼﾞﾝｽﾄｯﾌﾟ K180,K210		1	200	(N)
9	100041401	K210 ﾌﾗﾝｼﾞﾎﾞﾙﾄ		2	200	M6X10 (N)
10	100041401	K210 ﾌﾗﾝｼﾞﾎﾞﾙﾄ		1	200	M6X10 (N)
11	100040001	K210 ﾌﾗﾝｼﾞﾎﾞﾙﾄ		4	200	M6X12 (N)

Copyright(c) KOSHIN Ltd. All Rights Reserved.

□単価記入なき部品の販売は行っておりません。
□単価は予告なく変更することがあります。
□表示価格に消費税は含まれておりません。
□送料は別途料金がかかります。

6 キャブレター／エアクリーナー／マフラー (JCE)KOSHIN K210-A1-K

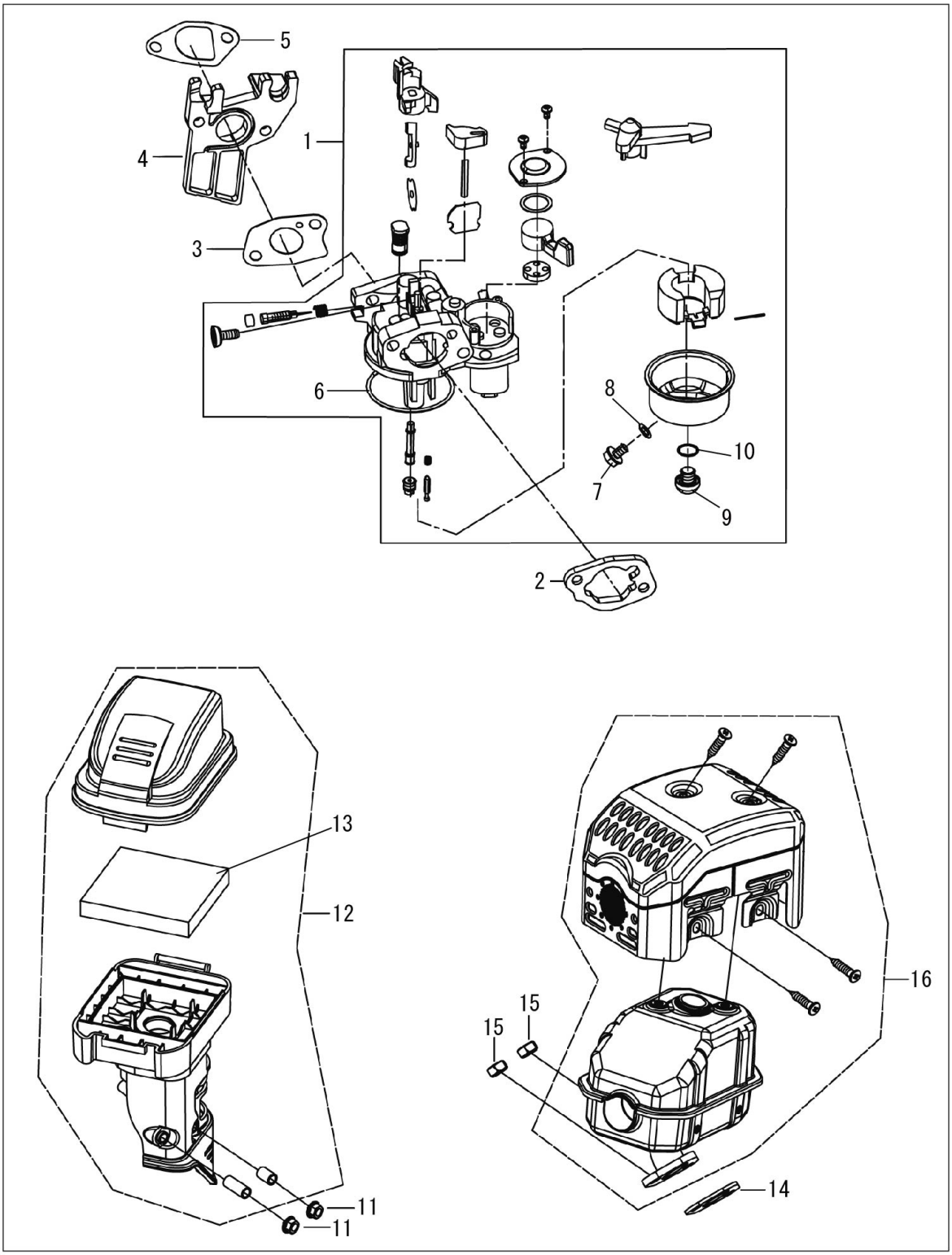

KOSHIN

24.04

Copyright(c) KOSHIN Ltd. All Rights Reserved.

□単価記入なき部品の販売は行っておりません。
□単価は予告なく変更することがあります。
□表示価格に消費税は含まれておりません。
□送料は別途料金がかかります。

No.	品番	品名	規格・材質	構成数	定価	備考
1	100041501	K210 ｷｬﾌﾞﾚﾀｰASSY		1	2,100	
2	100006301	ｴｱｰｸﾘｰﾅｰｶﾞｽｹｯﾄ K180		1	200	(N)
3	100006401	キャブレターガスケット		1	200	(N)
4	100006501	ｲﾝｼｭﾚｰﾀｰ.ｷｬﾌﾞﾚﾀｰ K180		1	200	
5	100006602	ｲﾝｼｭﾚｰﾀｰｶﾞｽｹｯﾄ K180		1	200	(N)
6	100078601	ﾁｬﾝﾊﾞｰﾊﾟｯｷﾝ K180		1	300	(N)
7	100078701	ｵｲﾙﾄﾞﾚﾝﾎﾞﾙﾄ K180		1	200	(N)
8	100078801	ｵｲﾙﾄﾞﾚﾝﾎﾞﾙﾄﾊﾟｯｷﾝ K180		1	200	(N)
9	100078901	ﾁｬﾝﾊﾞｰﾄﾞﾚﾝﾎﾞﾙﾄ K180		1	200	(N)
10	100079001	ﾁｬﾝﾊﾞｰﾄﾞﾚﾝﾎﾞﾙﾄﾊﾟｯｷﾝ K180		1	200	(N)
11	100006901	ﾅｯﾄ K100	M6	2	200	M6 (N)
12	100041601	K210 ｴｱｰｸﾘｰﾅｰASSY		1	1,000	
13	100158701	ｴﾚﾒﾝﾄ,ｴｱｰｸﾘｰﾅｰ K210		1	400	
14	100007001	ﾏﾌﾗｰｶﾞｽｹｯﾄ K180		1	200	(N)
15	100007101	ﾅｯﾄ K180	M8	2	200	M8 (N)
16	100041701	K210 ﾏﾌﾗｰASSY		1	1,800	

Copyright(c) KOSHIN Ltd. All Rights Reserved.

□単価記入なき部品の販売は行っておりません。
□単価は予告なく変更することがあります。
□表示価格に消費税は含まれておりません。
□送料は別途料金がかかります。

7 フューエルタンク

(JCE)KOSHIN K210-A1-K

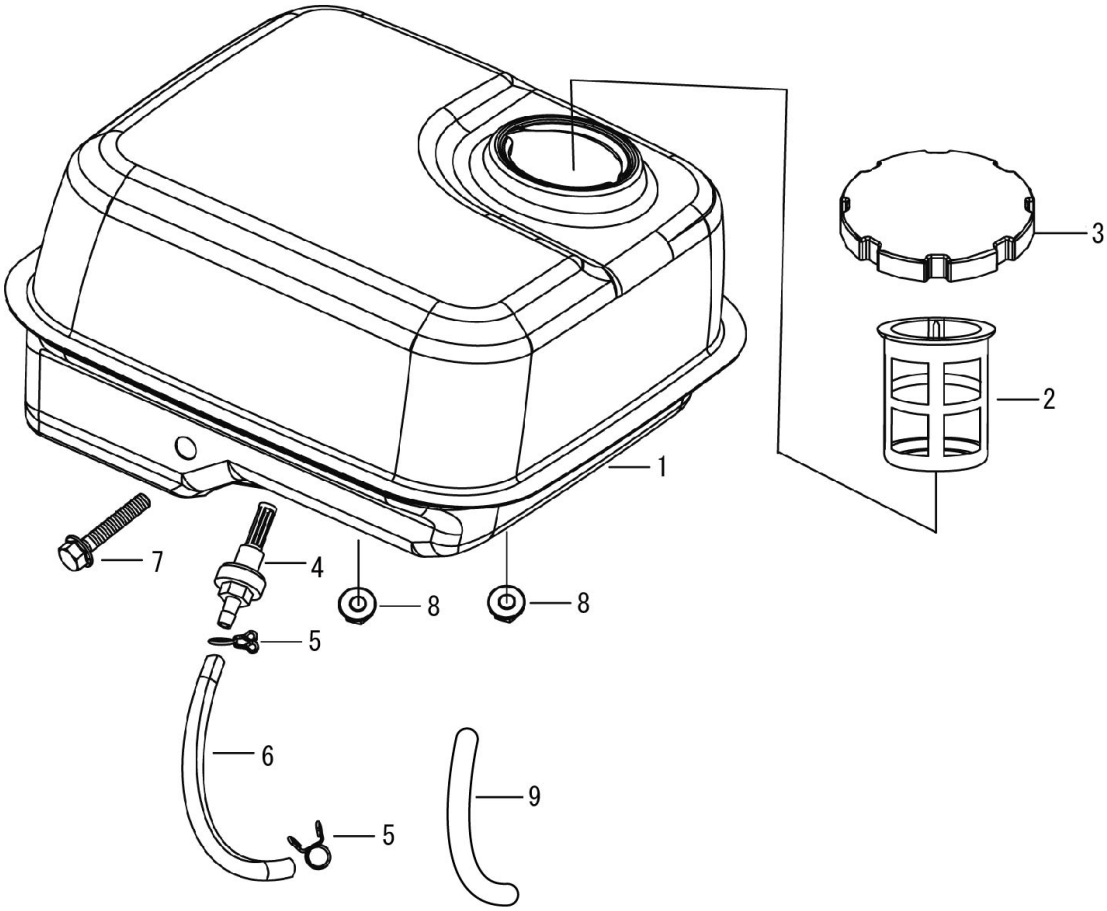

KOSHIN

24.04

Copyright(c) KOSHIN Ltd. All Rights Reserved.

□単価記入なき部品の販売は行っておりません。 □単価は予告なく変更することがあります。

□表示価格に消費税は含まれておりません。 □送料は別途料金がかかります。

No.	品番	品名	規格・材質	構成数	定価	備考
1	100262301	K210 燃料タンク(JCE)		1	2,400	給油口 φ42.5
2	100007401	ﾌｭｰｴﾙﾌｨﾙﾀｰ　K180		1	200	
3	100262901	Ｋエンジン用燃料タンクキャップ		1	400	
4	100007601	ﾌｭｰｴﾙﾀﾝｸｼﾞｮｲﾝﾄ　K100		1	200	(N)
5	100007701	クリップ K100		2	200	φ7.5 (N)
6	100007801	ﾌｭｰｴﾙﾁｭｰﾌﾞ　K180	φ4*φ8*φ160	1	300	(N)
7	100041901	K210六角ﾌﾗﾝｼﾞﾎﾞﾙﾄ		1	200	M6X30 (N)
8	100006901	ﾅｯﾄ　K100	M6	2	200	M6 (N)
9	100042001	ﾗﾊﾞｰｻﾎﾟｰﾀｰK100,K210		1	200	φ9Xφ11X90 (N)

Copyright(c) KOSHIN Ltd. All Rights Reserved.

□単価記入なき部品の販売は行っておりません。
□単価は予告なく変更することがあります。
□表示価格に消費税は含まれておりません。
□送料は別途料金がかかります。

8 フライホイール／イグニッションコイル (JCE)KOSHIN K210-A1-K

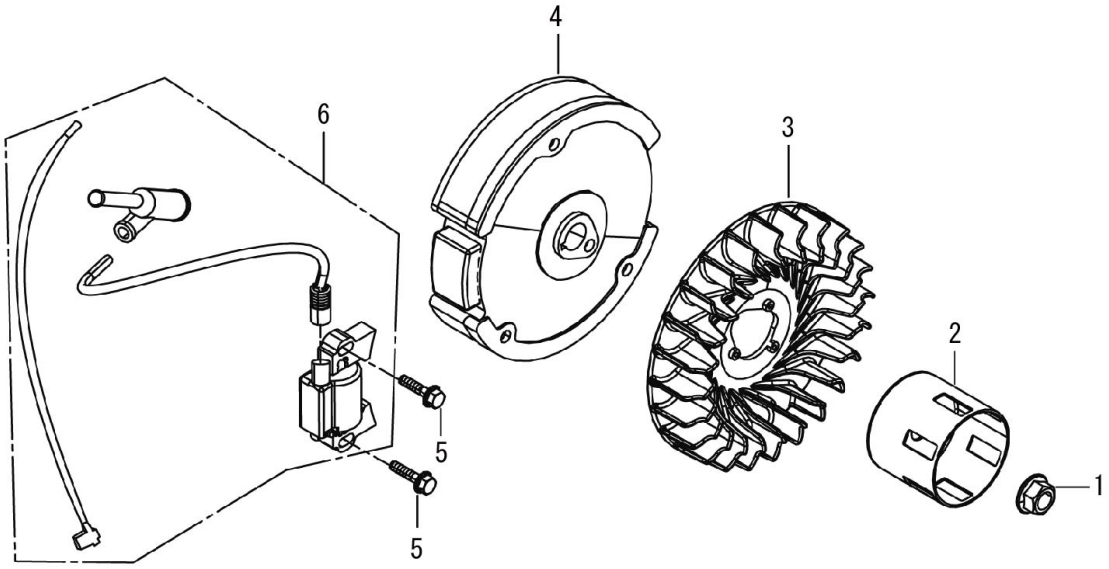

KOSHIN

24.04

Copyright(c) KOSHIN Ltd. All Rights Reserved.

□単価記入なき部品の販売は行っておりません。
□単価は予告なく変更することがあります。
□表示価格に消費税は含まれておりません。
□送料は別途料金がかかります。

No.	品番	品名	規格・材質	構成数	定価	備考
1	100008001	ﾌﾗｲﾎｲｰﾙﾅｯﾄ　K180		1	200	(N)
2	100042102	ｽﾀｰﾀｰﾌﾟｰﾘｰ　K180		1	300	
3	100008201	K210 ｸｰﾘﾝｸﾞﾌｧﾝ		1	300	
4	100008301	ﾌﾗｲﾎｲｰﾙ		1	2,200	
5	100042201	K210 ﾌﾗﾝｼﾞﾎﾞﾙﾄ		2	200	M6X25 (N)
6	100255601	イグニッションコイル		1	1,200	

Copyright(c) KOSHIN Ltd. All Rights Reserved.

□単価記入なき部品の販売は行っておりません。
□単価は予告なく変更することがあります。
□表示価格に消費税は含まれておりません。
□送料は別途料金がかかります。

9 コントロール

(JCE)KOSHIN K210-A1-K

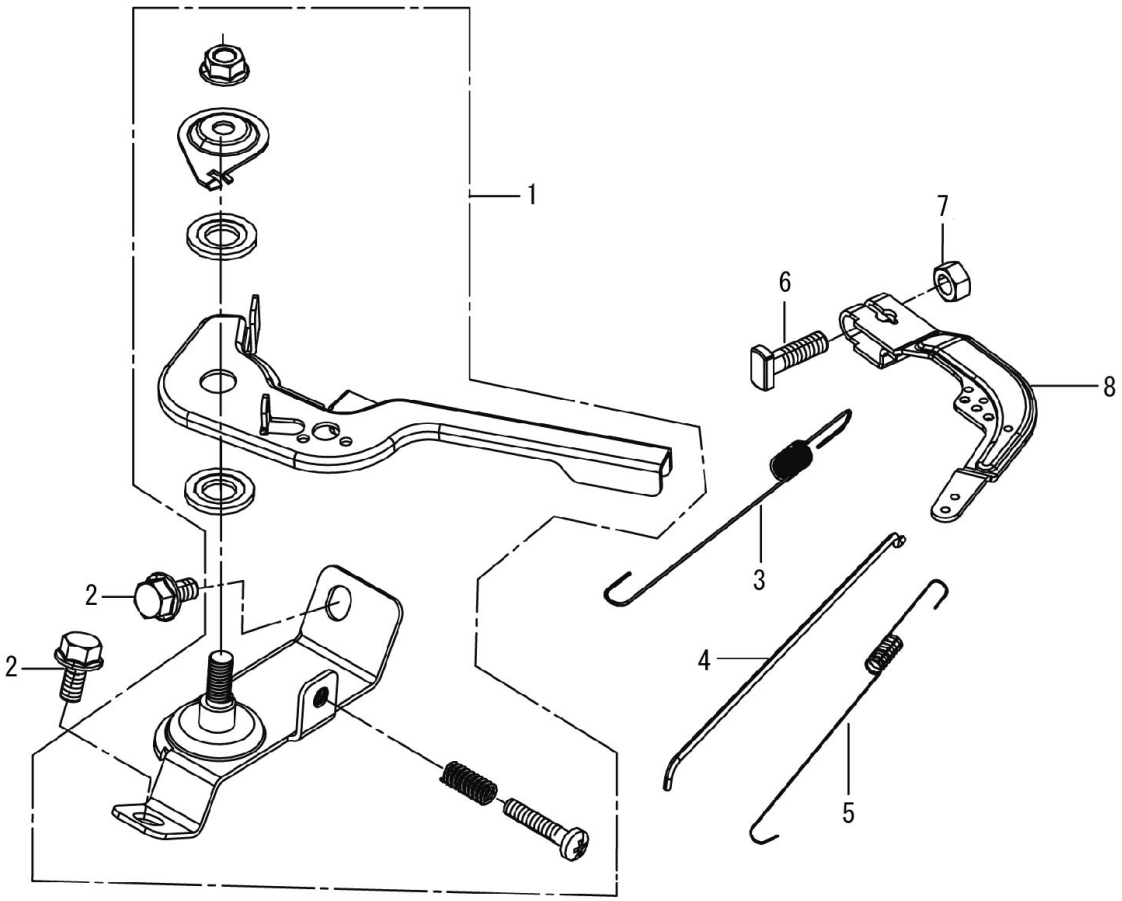

KOSHIN

24.04

Copyright(c) KOSHIN Ltd. All Rights Reserved.

□単価記入なき部品の販売は行っておりません。 □単価は予告なく変更することがあります。

□表示価格に消費税は含まれておりません。 □送料は別途料金がかかります。

No.	品番	品名	規格・材質	構成数	定価	備考
1	100008601	ｺﾝﾄﾛｰﾙASSY　K180		1	800	
2	100041401	K210 ﾌﾗﾝｼﾞﾎﾞﾙﾄ		2	200	M6X10 (N)
3	100042301	K210 ｶﾞﾊﾞﾅｽﾌﾟﾘﾝｸﾞ K210		1	200	(N)
4	100008801	ｶﾞﾊﾞﾅﾛｯﾄﾞ　K180		1	200	(N)
5	100008901	ｽﾛｯﾄﾙﾘﾀｰﾝｽﾌﾟﾘﾝｸﾞ K180		1	200	(N)
6	100009101	ｶﾞﾊﾞﾅｱｰﾑﾎﾞﾙﾄ　K180		1	200	(N)
7	100006901	ﾅｯﾄ　K100	M6	1	200	M6 (N)
8	100009001	ｶﾞﾊﾞﾅｱｰﾑ　K180		1	200	(N)

Copyright(c) KOSHIN Ltd. All Rights Reserved.

□単価記入なき部品の販売は行っておりません。
□単価は予告なく変更することがあります。
□表示価格に消費税は含まれておりません。
□送料は別途料金がかかります。

10 ラベル／ツール

(JCE)KOSHIN K210-A1-K

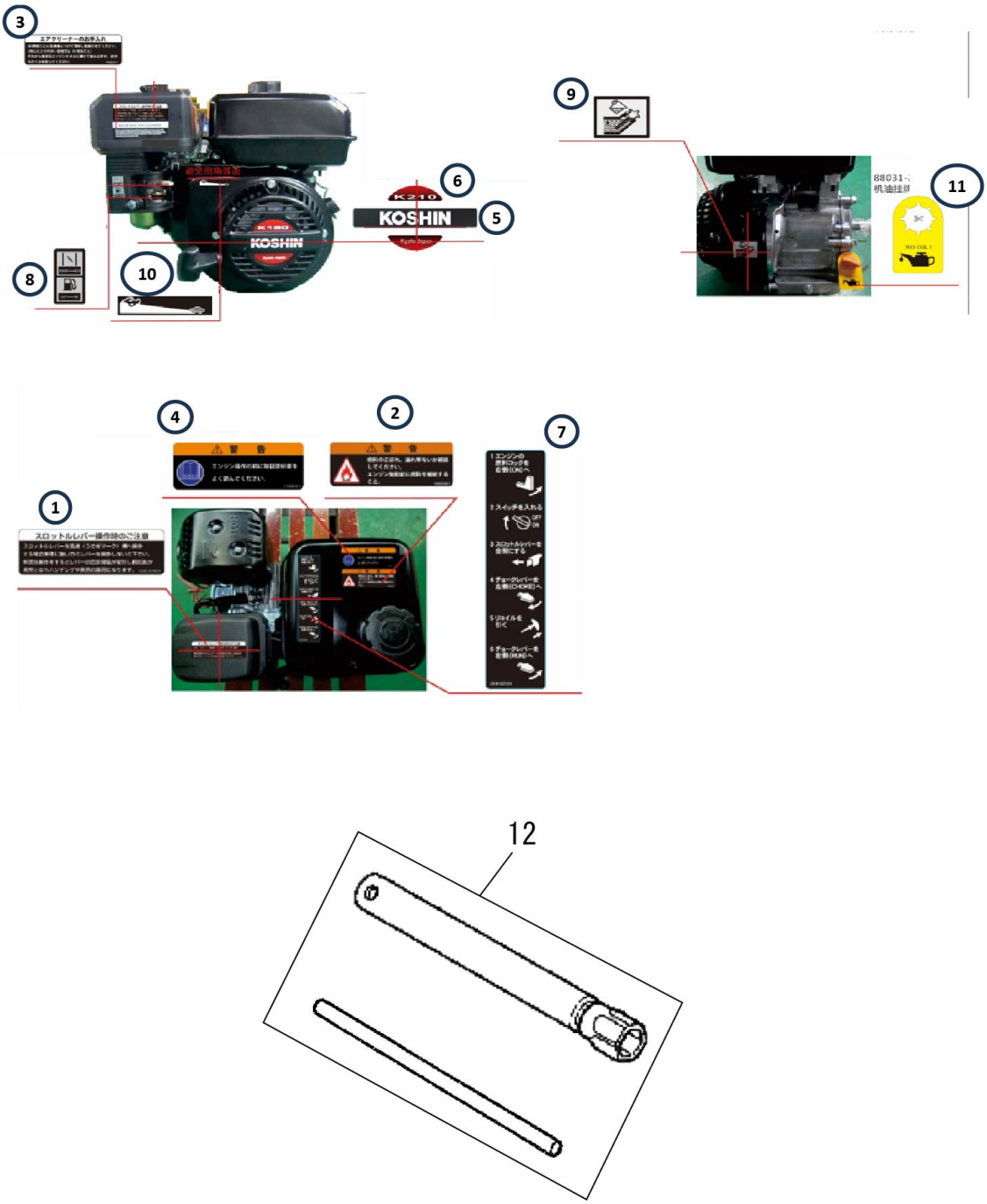

KOSHIN

24.04

□単価記入なき部品の販売は行っておりません。 □単価は予告なく変更することがあります。

□表示価格に消費税は含まれておりません。 □送料は別途料金がかかります。

No.	品番	品名	規格・材質	構成数	定価	備考
1	100316001	K210スロットルレバー注意ラベル		1	200	(N)
2	100316101	K210燃料警告ラベル		1	200	(N)
3	100316201	K210エアクリーナメンテナンスラベル		1	200	(N)
4	100316301	K210取説購読警告ラベル		1	200	(N)
5	100158601	K180-200 KOSHINﾗﾍﾞﾙ		1	200	(N)
7	100316701	K210エンジン始動方法ラベル		1	200	(N)
8	100316801	K210チョーク・燃料コックラベル		1	200	(N)
9	100316901	K210オイル給油ラベル		1	200	(N)
10	100317001	K210スロットルラベル		1	200	(N)
11	100317101	K210オイルタグ		1	200	(N)
12	100009601	ﾌﾟﾗｸﾞﾚﾝﾁ K210　K100		1	500	
00	100031905	K180,K210エンジン取説		1	0	(N)

Copyright(c) KOSHIN Ltd. All Rights Reserved.