PITT Qube

MF-2524-A2

□単価記入なき部品の販売は行っておりません。

□単価は予告なく変更することがあります。

□表示価格に消費税は含まれておりません。

□送料は別途料金がかかります。

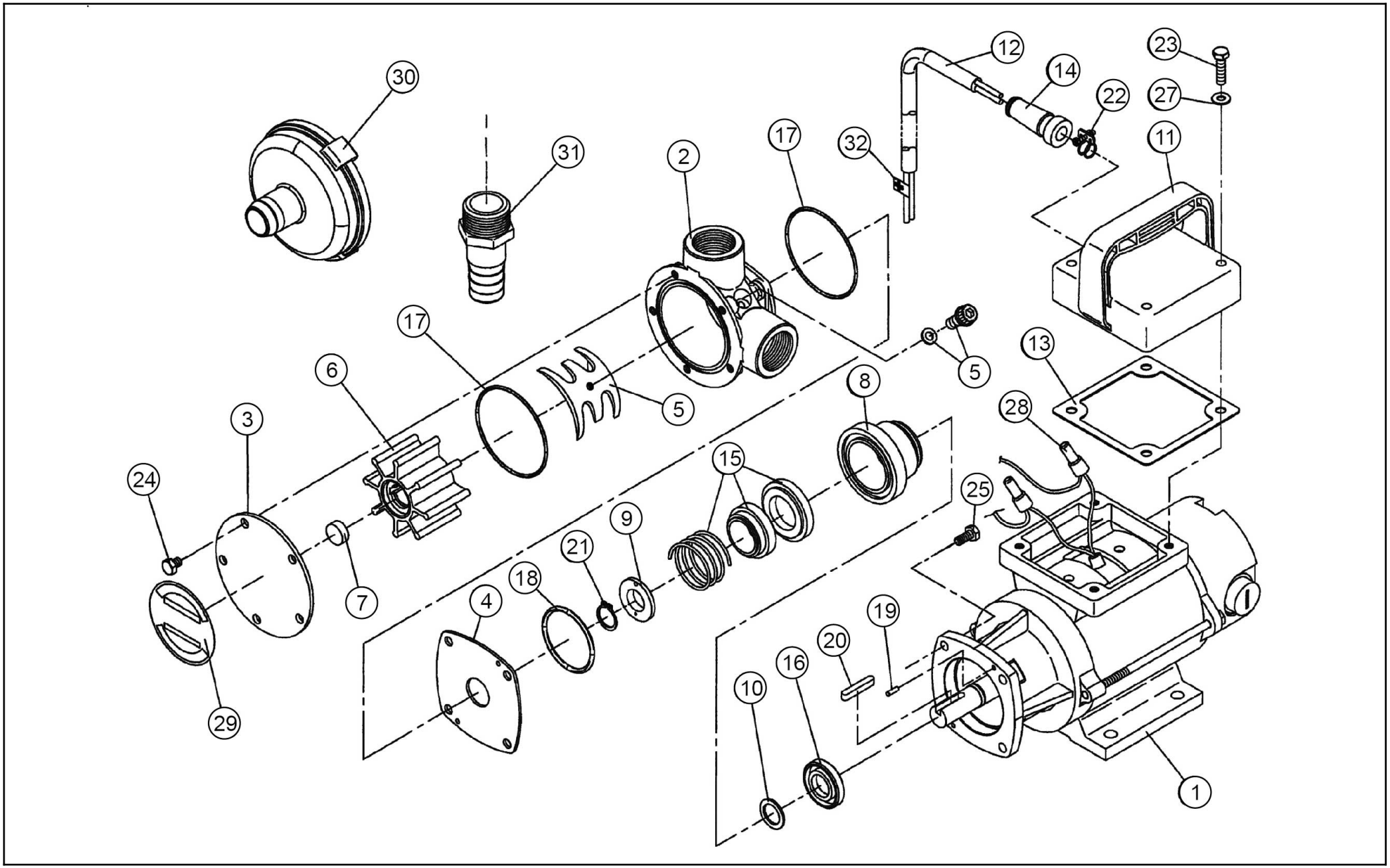

Copyright(c) KOSHIN Ltd. All Rights Reserved.

2025/03/27 09:57:23

□単価記入なき部品の販売は行っておりません。
□単価は予告なく変更することがあります。
□表示価格に消費税は含まれておりません。
□送料は別途料金がかかります。

No.	品番	品名	規格・材質	構成数	定価	備考
1	009806301	MF-2524 ﾓｰﾀｰｸﾐ		1	46,000	16含
2	009030905	MF-2524 ｹｰｼﾝｸﾞ	BC	1	14,600	
3	009032001	MF-2524 ﾌﾛﾝﾄｶﾊﾞｰ	SUS	1	2,400	
4	009032101	MF-2524 ｳｴﾔｰﾌﾟﾚｰﾄ	SUS	1	1,600	
5	009031002	MF-2524ｽﾘｰﾌﾞ	BC	1	4,100	ﾎﾞﾙﾄ付
6	0098681	MF-2524KR		1	10,700	(4971770-091818)
7	009033201	MF-2524 ﾗﾊﾞｰｽﾍﾟｰｻｰ	NBR	1	300	(N)
8	009003301	MF-2524 ｼｰﾙﾊｳｼﾞﾝｸﾞ	BC	1	5,900	
9	009006202	MF-2524 ｽﾍﾟｰｻｰ	真鍮	1	1,400	(N)
10	009003803	MF-3224M 水切ゴム	NBR	1	200	(N)
11	014050902	FS-32S ﾊﾝﾄﾞﾙ	PC	1	2,000	
12	014039201	FS-3224S DCｺｰﾄﾞ	VCT ２ｓｑ×２	1	4,600	
13	014007701	FS-3210S ﾀｰﾐﾅﾙﾊﾟｯｷﾝ	NBR	1	300	(N)
14	004012601	FD-12 ｺｰﾄﾞｺﾞﾑ DC専用	NBR	1	300	(N)
15	009060702	MF-2524 ﾒｶﾆｶﾙｼｰﾙ	φ１７ｶｰﾎﾞﾝｾﾗﾐｯｸ	1	4,000	
16	893755063	ｵｲﾙｼｰﾙ	UE17-32-7	1	1,800	(N)
17	890155067	Oﾘﾝｸﾞ	S-67 NBR	2	300	(N)
18	889955045	Oﾘﾝｸﾞ	G45 NBR	1	200	(N)
19	848605051	平行ピン	φ３×１０SUS	2	200	(N)
20	884205043	平行キー	５×５×２５両丸 SUS	1	600	(N)
21	888305017	Ｃ形止メ輪	軸用１７SUS	1	200	(N)
22	940119010	ﾎｰｽﾊﾞﾝﾄﾞＳＭ型	φ１０	1	200	(N)

Copyright(c) KOSHIN Ltd. All Rights Reserved.

□単価記入なき部品の販売は行っておりません。
□単価は予告なく変更することがあります。
□表示価格に消費税は含まれておりません。
□送料は別途料金がかかります。

No.	品番	品名	規格・材質	構成数	定価	備考
23	735705108	六角ボルト並目中平先	Ｍ６×３５SUS	4	200	(N)
24	743105028	ﾄﾘﾑﾄﾞ形ばね座金組込六角ボルト	Ｍ６×１２ＳＵＳ	5	200	(N)
25	743105032	トリムド形ばね座金組込六角ボルト	Ｍ６×２０SUS	4	200	(N)
27	854255006	ｼｰﾙﾜｯｼｬ	φ６	4	200	(N)
28	944500005	絶縁被覆付閉端接続子	CE-5	2	200	(N)
30	009800901	MF-2524 ｽﾄﾚｰﾅｰｸﾐ(ﾊﾟﾝﾁﾝｸﾞ板付)		1	2,700	
31	009067001	MF-2524 ﾀｹﾉｺﾆｯﾌﾟﾙ		2	900	PA-42(4971770-100411)
32	024001102	BL-2512S ｺｰﾄﾞﾗﾍﾞﾙ	ｱﾙﾐﾀｯｸ T0.25(ﾐｸﾛﾝ)	1	200	(N)
00	940019032	ﾎｰｽﾊﾞﾝﾄﾞ	φ32	3	200	(N)
00	009089701	MF-2524アマチュア		1	29,100	
00	027126902	RE200W用ｶｰﾎﾞﾝﾌﾞﾗｼ	7X11X21	2	2,100	(N)
00	005105901	FR-200 ﾌﾞﾗｼﾎﾙﾀﾞｰ		2	2,600	
00	005105801	FR-200 ﾌﾞﾗｼｷｬｯﾌﾟ		2	1,800	(N)

Copyright(c) KOSHIN Ltd. All Rights Reserved.